ITA / FR



GRU CINGOLATE COMPATTE
GRUES SUR CHENILLES COMPACTES

M RANGE

M060
M060 Li-ion
M100
M100 Li-ion
M250
M250 Li-ion
M400
M400 Li-ion

BG LIFT®

SIMPLE ANSWERS TO COMPLEX LIFTING REQUESTS

M RANGE

14

M100

990 kg
4,90 mt



16

M100 Li-ion

990 kg
4,90 mt





12

M060 Li-ion

580 kg
4,25 mt

18

M250

2500 kg
15,90 mt





10

M060

580 kg
4,25 mt

20

M250 Li-ion

2500 kg
15,90 mt



22

M400

4000 kg
21,10 mt



24

M400 Li-ion

4000 kg
21,10 mt





BG LIFT - The italian Job

“Simple answers to complex lifting requests”.
Il Team engineering di BG LIFT trasforma le problematiche di sollevamento, accessibilità e trasporto in soluzioni accessibili e dalla tecnologia avanzata. Non a caso BG LIFT è diventato in poco tempo uno dei punti di riferimento più luminosi del settore gru compatte. Il design e l’innovazione tecnologica rappresentano solo la “punta dell’iceberg” della serie “M”, costituita innanzitutto da sistemi complessi e perfettamente compatibili con gli standard internazionali in materia di sicurezza e protezione nei luoghi di lavoro.

“Simple answers to complex lifting requests”.
L’équipe d’ingénierie BG LIFT transforme les problèmes de levage, d’accessibilité et de transport en solutions accessibles avec une technologie de pointe. Ce n’est pas un hasard si BG LIFT est rapidement devenu l’une des références les plus brillantes dans le secteur des grues compactes.
Le design et l’innovation technologique ne représentent que la “pointe de l’iceberg” de la série “M”, composée principalement de systèmes complexes parfaitement compatibles avec les normes internationales de sécurité et de protection au travail.

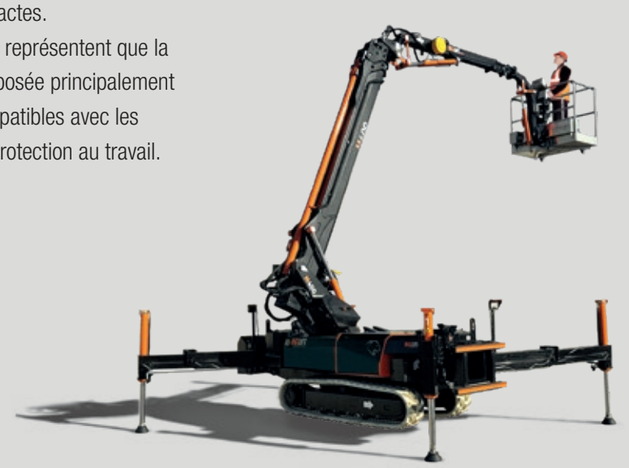

L’innovazione tecnologica BG LIFT rende unico ed evoluto il tuo lavoro

Passa al livello successivo, scopri il know-how delle gru cingolate compatte BG LIFT. Una tecnologia esclusiva e sempre disponibile, progettata dal nostro ”Engineering Team” per risolvere in modo brillante, sicuro e qualitativo le problematiche tipiche di chi utilizza queste macchine per la propria professione.
Valuta tutte le soluzioni tecnologiche integrate nei nostri prodotti ed entra nello straordinario mondo di BG LIFT.


1


2/3

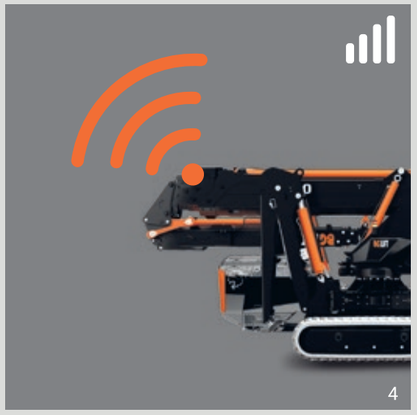
4

1. DESIGN EVOLUTO
Il progetto estetico made in Italy delle gru serie M è l’involucro funzionale di un grande progetto tecnologico.

2. RAPIDE, CON MOVIMENTI MILLIMETRICI
Affidabili, dolci e rapide nei movimenti garantiscono posizionamenti estremamente precisi.

3. COMANDI ERGONOMICI
Gestione intuitiva e facilmente accessibile per ridurre lo stress dell’operatore anche in situazioni estreme.

4. BG CONNECT
Con il sistema di connessione remota BG Connect è possibile eseguire diagnostica, modificare parametri, personalizzare i movimenti della macchina e aggiornare il software da remoto.

L’innovation technologique BG LIFT rend votre travail unique et avancé

Passez au niveau supérieur, découvrez le savoir-faire des grues sur chenilles compactes BG LIFT. Une technologie exclusive et toujours disponible, conçue par nos “Engineering Team” pour résoudre les problèmes typiques de ceux qui utilisent ces machines pour leur profession de manière brillante, sûre et qualitative.
Évaluez toutes les solutions technologiques intégrées à nos produits et entrez dans le monde extraordinaire de BG LIFT.

1. CONCEPTION AVANCÉE
Le projet esthétique made in Italie des grues de la série M est l’enveloppe fonctionnelle d’un grand projet technologique.

2. RAPIDE, AVEC DES MOUVEMENTS MILLIMETRIQUE
Fiables, fluides et rapides en mouvement, ils garantissent un positionnement extrêmement précis.

3. COMMANDES ERGONOMIQUES
Une gestion intuitive et facilement accessible pour réduire le stress de l’opérateur même dans des situations extrêmes.

4.BG CONNEXION
Avec le système de connexion à distance BG Connect, il est possible d’effectuer des diagnostics, de modifier des paramètres, de personnaliser les mouvements de la machine et de mettre à jour le logiciel à distance.


5


6


7

5. AUTODIAGNOSI CONTINUA
Autodiagnosi continua delle condizioni operative della macchina con sistema di geolocalizzazione avanzata, notifiche Push dello stato e diagnosi avanzata degli errori e dei guasti.

6. CONTROLLO ELETTRONICO DELLA STABILITÀ
Il Sistema elettronico di controllo integrato della stabilità, consente alla gru di adeguare automaticamente la propria capacità di carico in funzione della posizione di ogni stabilizzatore.

7. MOTORI DI ULTIMA GENERAZIONE
Alimentazioni con motori diesel di ultima generazione, unità elettriche con alimentazione da rete o batterie al litio ecosostenibili con ricarica rapida.

5. AUTODIAGNOSTIC CONTINU
Autodiagnostic continu des conditions de fonctionnement de la machine avec système de géolocalisation avancé, notifications Push d’état et diagnostic avancé des erreurs et des défauts.

6. COMMANDE ÉLECTRONIQUE DE STABILITÉ
Le système de contrôle de stabilité électronique intégré permet à la grue d’ajuster automatiquement sa capacité de charge en fonction de la position de chaque stabilisateur.

7. MOTEURS ULTIMA GÉNÉRATION
Alimenté par des moteurs diesel de dernière génération, des unités électriques avec alimentation secteur ou des batteries au lithium éco-durables à recharge rapide.

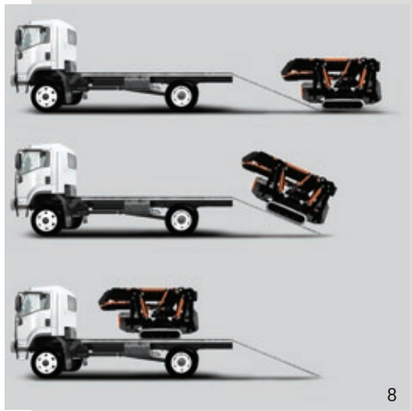
8


9


9


8


10



11


12

8. BARICENTRO BASSO E ANGOLI DI ATTACCO
Il baricentro basso semplifica gli spostamenti sui terreni difficili. Mentre gli ampi angoli di attacco facilitano il carico/scarico da rampe di ogni genere.

9. OTTIMIZZATA PER USO ESTERNO
Gru ottimizzata per uso esterno in terreni difficili e all'interno di spazi ridotti.

10. CESTELLI PORTA OPERATORI CE
Le nostre gru possono essere equipaggiate con una vasta gamma di cestelli porta operatore conformi alla normativa di riferimento.

8. CENTRE DE GRAVITÉ BAS ET ANGLES D'ATTAQUE
Le centre de gravité bas facilite la navigation sur les terrains difficiles. Tandis que les grands angles d'approche facilitent le chargement/déchargement des rampes de toutes sortes.

9. OPTIMISÉ POUR UNE UTILISATION EXTERNE
Grue optimisée pour une utilisation extérieure en terrain difficile et dans des espaces confinés.

10. PANIERS NACELLE CE
Nos grues peuvent être équipées d'une large gamme de panier nacelles conformes à la norme de référence.

11. BRACCIO TELESCOPICO ESSENZIALE
Braccio telescopico pulito da elementi meccanici e strutturali. Le tubazioni idrauliche e gli impianti elettrici sono inseriti all'interno del braccio.

12. PICK & CARRY
Sia il modello M400 che la gru più piccola M060, possono essere utilizzate per gli spostamenti del carico in modalità Pick & Carry.

11. BRAS TÉLESCOPIQUE ESSENTIEL
Bras télescopique avec éléments mécaniques et structurels.
Les tuyaux hydrauliques et les systèmes électriques sont insérés à l'intérieur de la flèche.

12. PRENDRE ET TRANSPORTER
Le modèle M400 et la plus petite grue M060 peuvent être utilisés pour déplacer la charge en mode Pick & Carry.

ARTW ALWAYS READY TO WORK
Telaio ad “X” che consente di lavorare con gli stabilizzatori in sagoma e l’ingombro al minimo.
Cadre en “X” qui vous permet de travailler avec les stabilisateurs en forme et avec un encombrement minimum.

SSC SMART STABILITY CONTROL
Sistema elettronico di controllo della stabilità. Adeguamento automatico della propria capacità di carico in funzione della posizione di ogni stabilizzatore.
Système de contrôle électronique de la stabilité. Ajustement automatique de sa capacité de charge en fonction de la position de chaque stabilisateur.

ETD EASY TO DRIVE
Si stabilizza e lavora in terreni scoscesi.
Elle se stabilise et fonctionne en terrain escarpé.

ASS AUTOMATIC STABILIZATION SYSTEM
Il sistema integrato di auto-stabilizzazione permette il livellamento automatico del telaio della macchina in qualsiasi condizione, portando automaticamente la gru nelle corrette condizioni di utilizzo.
Le système d’auto-stabilisation intégré permet le nivellement automatique du châssis de la machine dans n’importe quelle condition, amenant automatiquement la grue dans les conditions d’utilisation correctes.

ADS AUTOMATIC DESTABILIZATION SYSTEM
Il sistema integrato permette la destabilizzazione automatica del telaio della macchina in qualsiasi condizione si trovi, portando automaticamente la gru nelle corrette condizioni di traslazione.
Le système intégré permet la déstabilisation automatique du châssis de la machine dans n’importe quelle condition, amenant automatiquement la grue dans les conditions de translation correctes.

ACF AUTOMATIC CRANE FOLDING
Il sistema integrato di autochiusura permette la chiusura automatica completa del braccio, riportando la macchina nelle condizioni per essere destabilizzata.
Le système de fermeture automatique intégré permet la fermeture automatique complète du bras, remettant la machine dans les conditions à déstabiliser.

JRTU JIB READY TO USE
Jib richiuso sotto il braccio principale sempre operativo.
Potence fermée sous la flèche principale toujours opérationnelle.

JOL JIB OVER LINE
Jib a +15°, per scavalcare gli ostacoli.
Jib à +15°, pour passer par-dessus les obstacles.

ARC AUTOMATIC ROTATION CENTERING
Centraggio automatico della rotazione che permette alla gru di ruotare automaticamente fino alla corretta posizione. Per la richiusura del braccio.
Centrage automatique de la rotation qui permet à la grue de tourner automatiquement dans la bonne position. Pour fermer le bras.

NLR NO LIMITS ROTATION
Rotazione infinita senza ingombri grazie al braccio libero da zavorre.
Rotation infinie sans encombrement grâce au bras sans lest.

EFUC EVERY FUNCTION UNDER CONTROL
Il radiocomando con display per il controllo integrato,visualizza in tempo reale tutti i parametri.
La radiocommande avec afficheur pour commande intégrée donne tous les paramètres en temps réel.

EEAA ELECTRIC ENGINE ALWAYS ALLOWED
Motore elettrico Monofase 2,2 kW con inverter 230 V. Motore elettrico Trifase 15 kW con inverter 400 V.
Moteur électrique monophasé 2,2 kW avec variateur 230 V. Moteur électrique triphasé 15 kW avec variateur 400 V.

M060
EEAA



M060 Li-ion
EFUC



M100
EEAA
EFUC



M100 Li-ion
EFUC



M250
EEAA
EFUC
SSC
ETD
ASS
ADS
ACF
JRTU
JOL
ARC
NLR



M250 Li-ion
EFUC
SSC
ETD
ASS
ADS
ACF
JRTU
JOL
ARC
NLR



M400
EEAA
EFUC
ARTW
SSC
ETD
ASS
ADS
ACF
JRTU
JOL
ARC
NLR



M400 Li-ion
EFUC
ARTW
SSC
ETD
ASS
ADS
ACF
JRTU
JOL
ARC
NLR



M060

SCOPRI I DETTAGLI DI PRODOTTO

DÉCOUVREZ LES DÉTAILS DU PRODUIT

M060

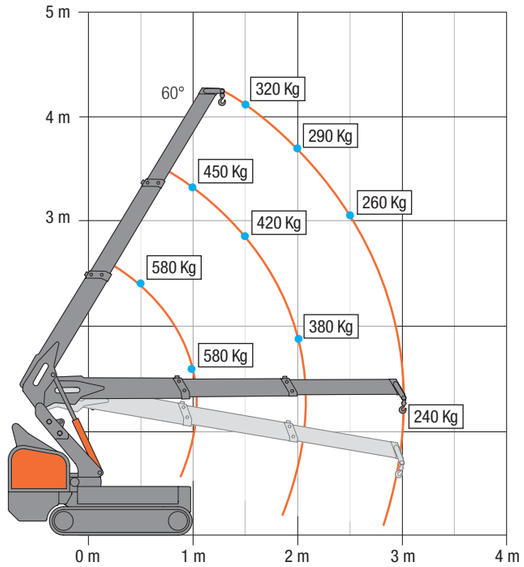

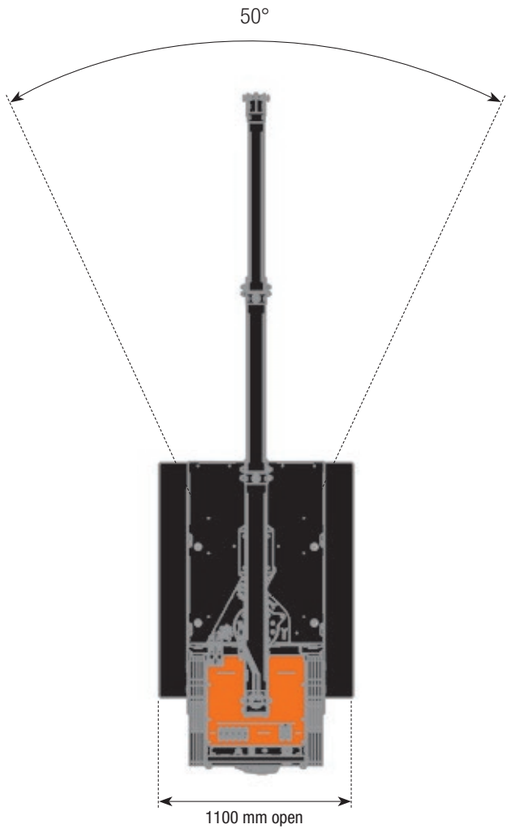

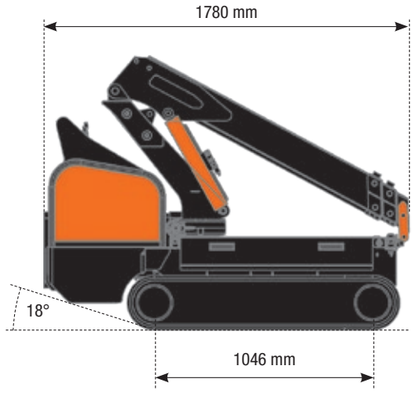

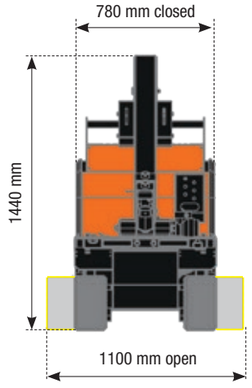

	Capacità di sollevamento / Capacité de levage: 580 kg
	Raggio massimo di lavoro / Portée Maxi: 3,01 m
	Altezza massima di sollevamento con jib idraulico (dal terreno) Hauteur Maxi sous crochet avec Jib hydraulique (du sol): 4,25 m
	Altezza massima di sollevamento (sotto terra) Hauteur Maxi sous crochet (souterrain): - 34 m
	Dimensioni / Dimensions (H x W x L): 1,44 x 0,78 x 1,78 m
KG	Peso (esclusi accessori) / Poids (hors accessoires): 720 kg + 200 kg zavorra / contre-poids



M060. Mini Gru Pick And Carry.

M060. Un piccolo capolavoro di ingegneria e design. La mini gru Pick & Carry dotata di rotazione 50°. Estremamente compatta ed ergonomica. Progettata dal Team BG LIFT per conferirle agilità e solidità nell'utilizzo in spazi ed accessi stretti. Ideale sia per uso indoor che outdoor. Il peso contenuto permette alla gru di lavorare sulle solette dei piani superiori nel pieno rispetto delle normative. **Potenza:** - 320 Kg di portata ad h 4,25 m, con braccio verticale.

M060. Mini-Grue Pick And Carry.

M060. Un petit chef-d'œuvre d'ingénierie et de design. La mini-grue Pick & Carry avec rotation à 50°. Extrêmement compact et ergonomique. Conçu par l'équipe BG LIFT pour lui donner agilité et solidité lorsqu'il est utilisé dans des espaces et des accès étroits. Idéal pour une utilisation intérieure et extérieure. Le faible poids permet à la grue de travailler sur les dalles des étages supérieurs en pleine conformité avec la réglementation. **Puissance:** - Capacité de 320 kg à une hauteur de 4,25 m, avec bras vertical.







I dati tecnici possono essere modificati senza preavviso / Les données techniques peuvent être modifiées sans préavis

M060 Li-ion

SCOPRI I DETTAGLI DI PRODOTTO

DÉCOUVREZ LES DÉTAILS DU PRODUIT

M060 Li-ion

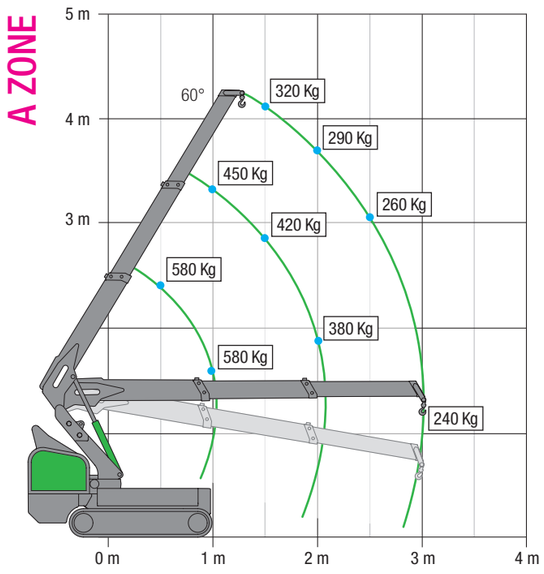

DIAGRAMMA OPERATIVO DELLA ROTAZIONE CON CARRO CHIUSO

SCHÉMA DE FONCTIONNEMENT DE LA ROTATION AVEC TRAIN DE ROULEMENT FERMÉ



DIAGRAMMA OPERATIVO DELLA ROTAZIONE CON CARRO ESTESO

SCHÉMA DE FONCTIONNEMENT DE LA ROTATION AVEC TRAIN DE ROULEMENT DÉPLOYÉ

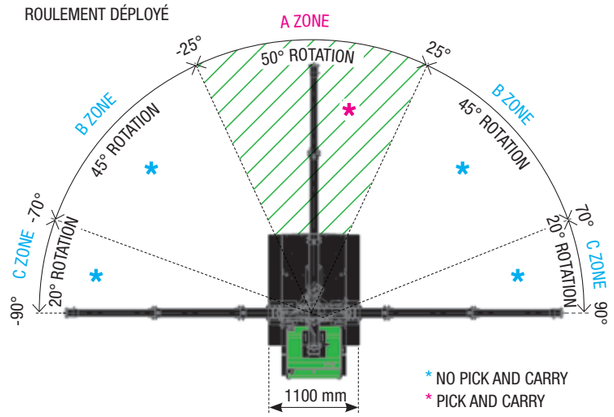

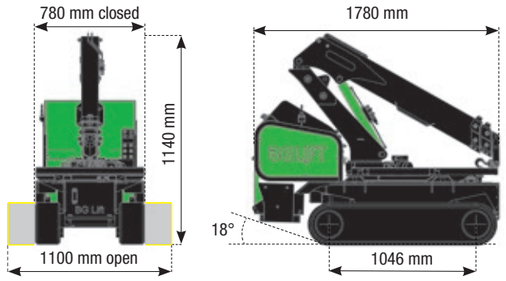

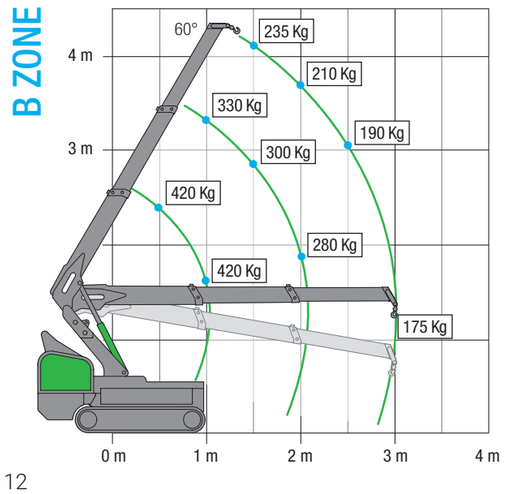

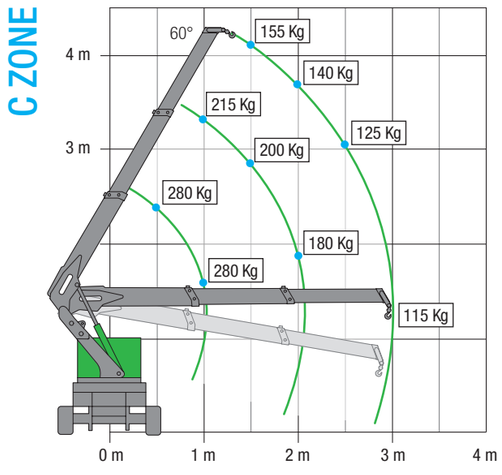

Capacità di sollevamento / Capacité de levage: 580 kg	
Raggio massimo di lavoro / Portée Maxi: 3,01 m	
Altezza massima di sollevamento con jib idraulico (dal terreno) Hauteur Maxi sous crochet avec Jib hydraulique (du sol): 4,25 m	
Altezza massima di sollevamento (sotto terra) Hauteur Maxi sous crochet (souterrain): - 34 m	
Dimensioni / Dimensions (H x W x L): 1,44 x 0,78 x 1,78 m	
Peso (esclusi accessori) / Poids (hors accessoires): 720 kg + 200 kg zavorra / contre-poids	



M060 Li-ion. Mini Gru Cingolata Elettrica Pick And Carry.

M060 Li-ion. Un piccolo capolavoro di ingegneria e design.
La mini gru Pick & Carry dotata di rotazione 180°. Estremamente compatta ed ergonomica. Progettata dal Team BG LIFT per conferirle agilità e solidità nell'utilizzo in spazi ed accessi stretti. Ideale sia per uso indoor che outdoor.
Il peso contenuto permette alla gru di lavorare sulle solette dei piani superiori nel pieno rispetto delle normative. **Potenza:**- 320 Kg di portata ad h 4,25 m, con braccio verticale.

M060 Li-ion. Mini-Grue électrique sur Chenilles Pick And Carry.

Li-ion M060. Un petit chef-d'œuvre d'ingénierie et de design. La mini grue Pick & Carry équipée d'une rotation de 180°. Extrêmement compact et ergonomique. Conçu par l'équipe BG LIFT pour lui donner agilité et solidité lorsqu'elle est utilisé dans des espaces et des accès étroits. Idéal pour une utilisation intérieure et extérieure. Le faible poids permet à la grue de travailler sur les dalles des étages supérieurs en toute conformité avec la réglementation. **Puissance:**- Capacité de 320 kg à une hauteur de 4,25 m, avec bras vertical.





I dati tecnici possono essere modificati senza preavviso / Les données techniques peuvent être modifiées sans préavis

M100

SCOPRI I DETTAGLI DI PRODOTTO

DÉCOUVREZ LES DÉTAILS DU PRODUIT

M100

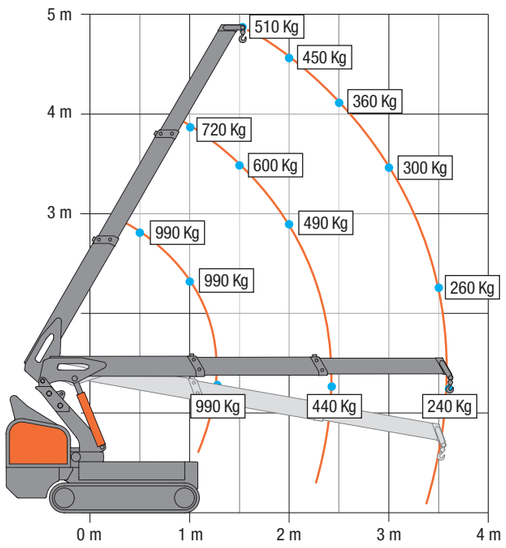

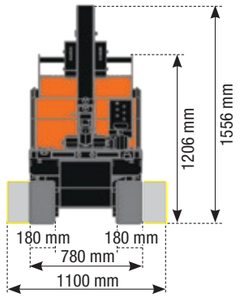

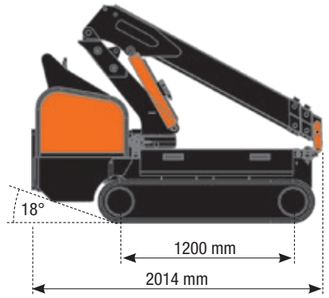

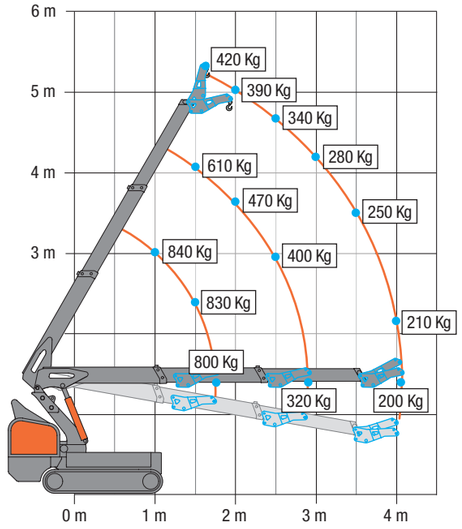

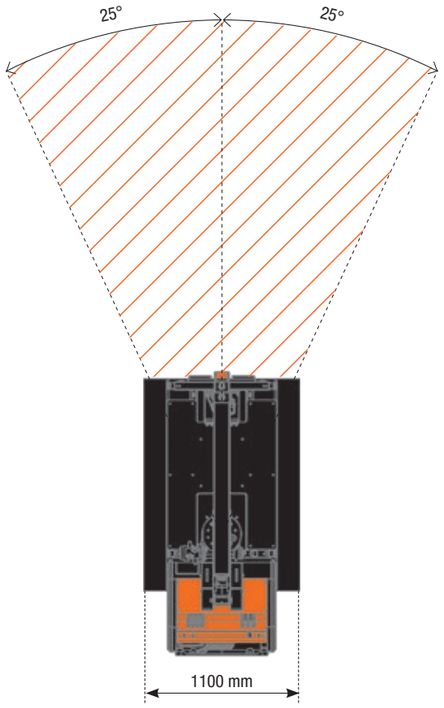

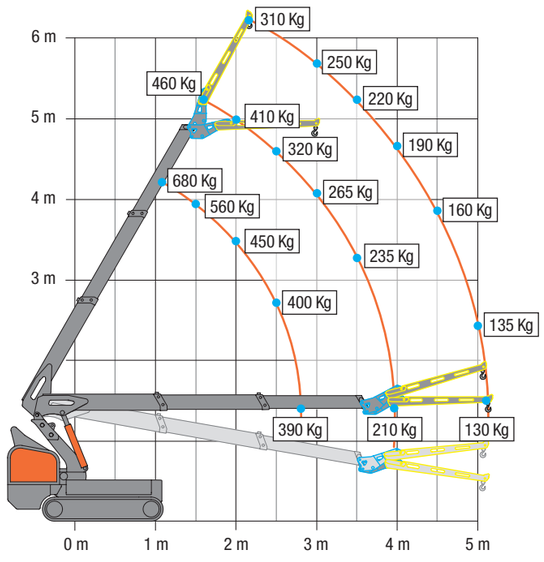

	Capacità di sollevamento / Capacité de levage: 990 kg
	Raggio massimo di lavoro / Maximum working radius: 3,60 m
	Altezza massima di sollevamento con jib idraulico (dal terreno) Hauteur Maxi sous crochet avec Jib hydraulique (du sol): 4,90 m
	Altezza massima di sollevamento (sotto terra) Hauteur Maxi sous crochet (souterrain): - 32,60 m
	Dimensioni / Dimensions (H x W x L): 1,49 x 0,78 x 2,00 m
KG	Peso (esclusi accessori) / Poids (hors accessoires): 960 kg + 80 kg zavorra / contre-poids



M100. Mini Gru Pick And Carry.

M100 è un capolavoro di design e ingegneria con una capacità di carico massima di 990 kg. La mini gru "Pick and Carry" è dotata di rotazione (50°). Estremamente compatta ed ergonomica. Progettata dal team BG LIFT per offrire agilità, robustezza e per essere utilizzata in spazi e accessi ristretti. **Potenza:** 510 Kg di portata ad h 4,90 m, con braccio verticale.

M100. Mini Grue Pick And Carry.

M100 est un chef-d'œuvre de design et d'ingénierie avec une capacité de charge maximale de 990 kg. La mini grue « Pick and Carry » est équipée d'une rotation (50°). Extrêmement compacte et ergonomique. Conçue par l'équipe BG LIFT pour offrir agilité, robustesse et être utilisée dans des espaces et des accès restreints. **Puissance:** - Capacité de 510 kg à une hauteur de 4,90 m, avec bras vertical.

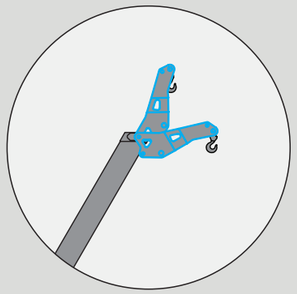

Sbraccio massimo di 4,10 m.
Portée maximale de 4.10 m.

Altezza massima di 5,30 m.
Hauteur Maxi de 5.30 m.

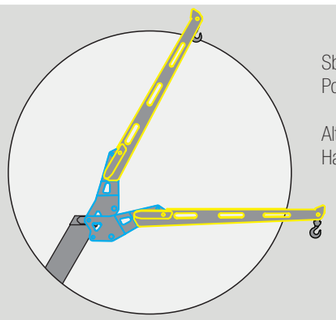

Sbraccio massimo di 5,10 m.
Portée maximale de 4.10 m.

Altezza massima di 6,30 m.
Hauteur Maxi de 6.30 m.



I dati tecnici possono essere modificati senza preavviso / Les données techniques peuvent être modifiées sans préavis

M100 Li-ion

SCOPRI I DETTAGLI DI PRODOTTO

DÉCOUVREZ LES DÉTAILS DU PRODUIT

M100 Li-ion

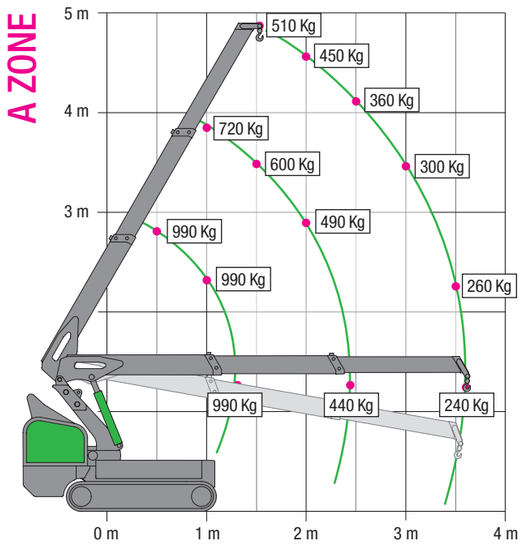

DIAGRAMMA OPERATIVO DELLA ROTAZIONE CON CARRO CHIUSO

SCHÉMA DE FONCTIONNEMENT DE LA ROTATION AVEC TRAIN DE ROULEMENT FERMÉ



DIAGRAMMA OPERATIVO DELLA ROTAZIONE CON CARRO ESTESO

SCHÉMA DE FONCTIONNEMENT DE LA ROTATION AVEC TRAIN DE ROULEMENT DÉPLOYÉ

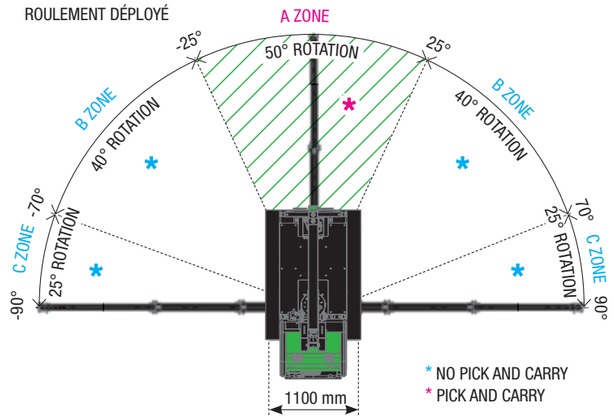

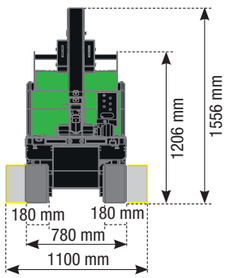

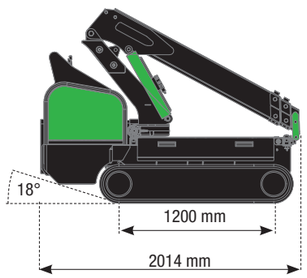

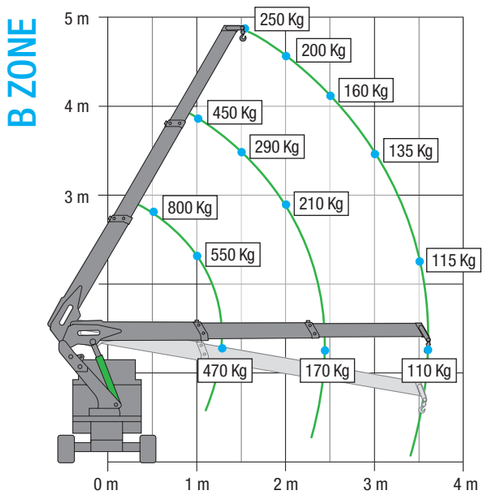

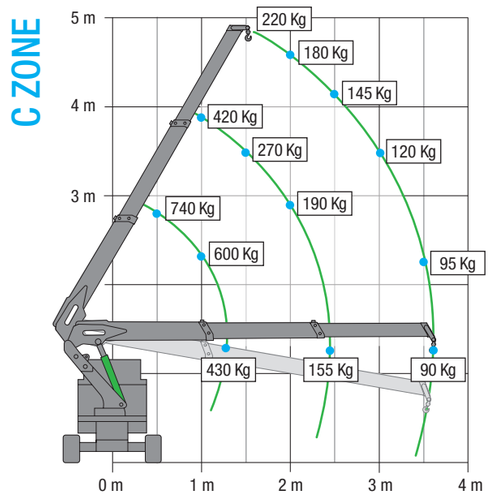

M RANGE

M100
Li-ion



Capacità di sollevamento / Capacité de levage: 990 kg	
Raggio massimo di lavoro / Portée Max: 3,60 m	
Altezza massima di sollevamento con jib idraulico (dal terreno) Hauteur Maxi sous crochet avec Jib hydraulique (du sol): 4,90 m	
Altezza massima di sollevamento (sotto terra) Hauteur Maxi sous crochet (souterrain): - 32,60 m	
Dimensioni / Dimensions (H x W x L): 1,49 x 0,78 x 2,00 m	
Peso (esclusi accessori) / Poids (hors accessoires): 960 kg + 80 kg zavorra / contre-poids	

M100 Li-ion. Mini Gru Pick And Carry.

M100 LI-ion è un capolavoro di design e ingegneria con una capacità di carico massima di 990 kg. La mini gru "Pick and Carry" è dotata di rotazione (180°). Estremamente compatta ed ergonomica. Progettata dal team BG LIFT per offrire agilità, robustezza e per essere utilizzata in spazi e accessi ristretti. **Potenza:** 510 Kg di portata ad h 4,90 m, con braccio verticale.

M100 Li-ion. Mini Grue Pick And Carry.

M100 LI-ion est un chef-d'œuvre de design et d'ingénierie avec une capacité de charge maximale de 990 kg. La mini grue « Pick and Carry » est équipée d'une rotation (50°). Extrêmement compacte et ergonomique. Conçue par l'équipe BG LIFT pour offrir agilité, robustesse et être utilisée dans des espaces et des accès restreints. **Puissance:** - Capacité de 510 kg à une hauteur de 4,90 m, avec bras vertical.

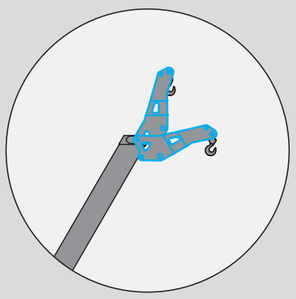

Sbraccio massimo di 4,10 m.
Portée maximale de 4,10 m.

Altezza massima di 5,30 m.
Hauteur Maxi de 5.30 m.

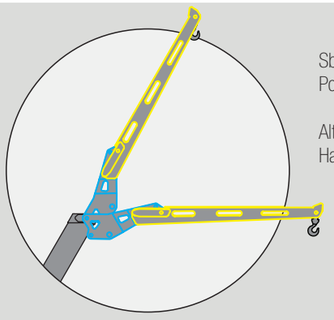

Sbraccio massimo di 5,10 m.
Portée maximale de 5.10 m

Altezza massima di 6,30 m.
Hauteur Maxi de 6.30 m.



I dati tecnici possono essere modificati senza preavviso / Les données techniques peuvent être modifiées sans préavis

M250

SCOPRI I DETTAGLI DI PRODOTTO

DÉCOUVREZ LES DÉTAILS DU PRODUIT

M250

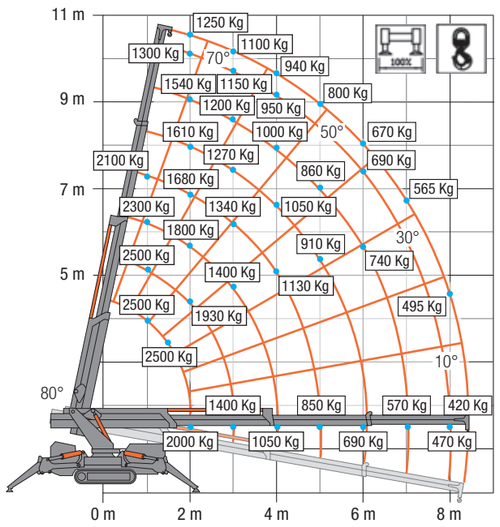

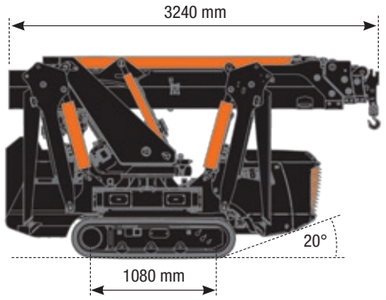

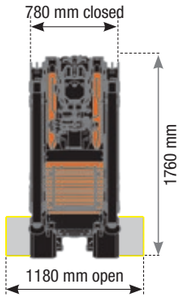

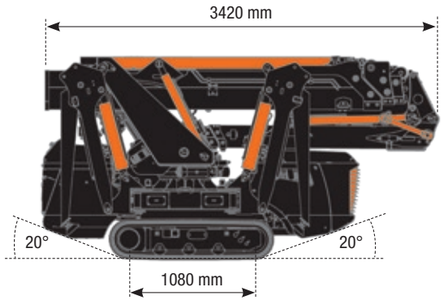

M250 + jib

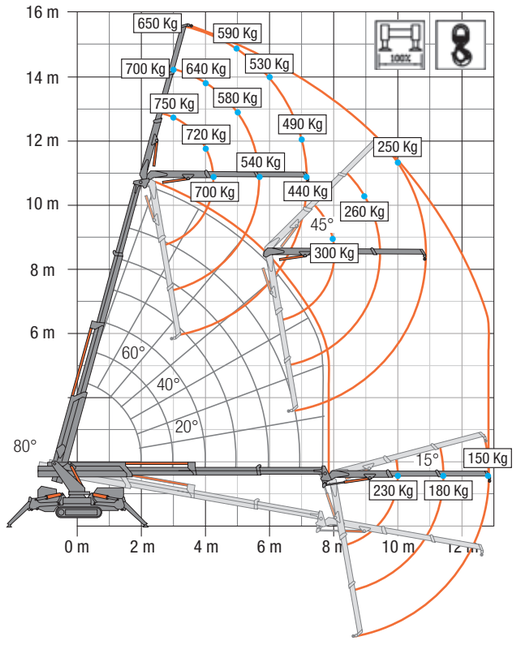

M250 + Cestello / Nacelle

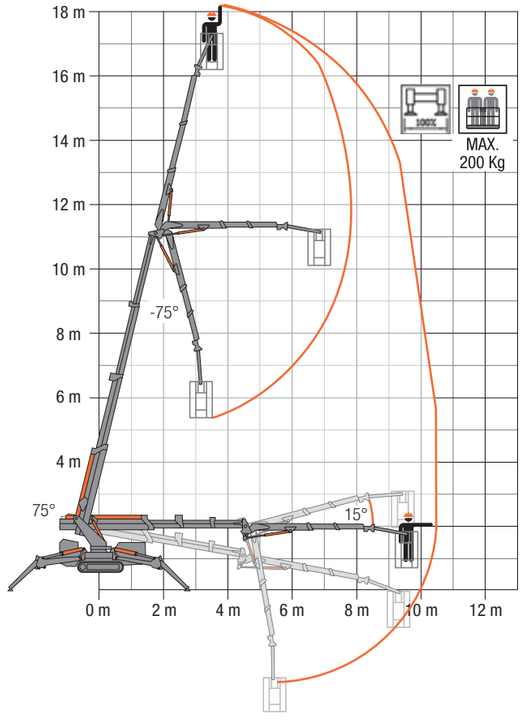

M250



	Capacità di sollevamento / Capacité de levage: 2500 kg
	Raggio massimo di lavoro / Portée Max: 12,85 m
	Altezza massima di sollevamento con jib idraulico (dal terreno) Hauteur Maxi sous crochet avec Jib hydraulique (du sol): 16 m
	Altezza massima di sollevamento (sotto terra) Hauteur Maxi sous crochet (souterrain): - 62,50 m
	Dimensioni / Dimensions (H x W x L): 1,76 x 0,78 x 3,24 m
KG	Peso (esclusi accessori) / Weight Poids (hors accessoires): 2420 Kg

M250. Mini Gru Compatta Cingolata.

M250, lo studio delle forme e il design esclusivo delle linee. L'armonia estetico-funzionale di un grande progetto tecnologico. Gru compatta, equipaggiata con tecnologie innovative, componenti e materiali di qualità, per ottenere le migliori performance. Progettata sia per utilizzo interno, che esterno. Ideale per operare in accessi difficili e spazi limitati. Le dimensioni e il peso contenuti, unite ad una manovrabilità con precisione millimetrica, consentono lavori rapidi, veloci e meno invasivi. **Potenza:** 1250 Kg di portata ad h 10,40 m, con braccio verticale; 650 Kg di portata ad h 16,00 m, con braccio e Jib verticali.

M250. Mini-Grue Compacte sur Chenilles.

M250, l'étude des formes et le design exclusif des lignes. L'harmonie esthétique et fonctionnelle d'un grand projet technologique. Mini-grue compacte, équipée d'une technologie innovante, de composants de qualité, afin d'obtenir les meilleures performances. Conçue à la fois pour une utilisation en intérieur comme en extérieur Idéale pour fonctionner dans les accès difficiles et les endroits exigus sa petite taille et son faible poids, associés à une maniabilité de précision millimétrique, permettent un travail rapide et moins invasif. **Puissance:** - Capacité de 1250 Kg à une hauteur de 10,40 m, avec bras vertical - Capacité de 650 kg à une hauteur de 16,00 m, avec bras vertical et Jib vertical.



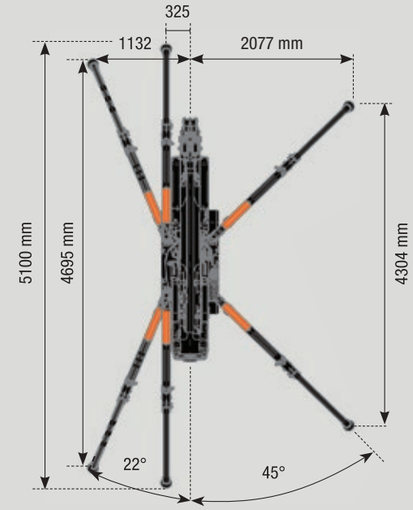



I dati tecnici possono essere modificati senza preavviso / Les données techniques peuvent être modifiées sans préavis

M250 Li-ion

SCOPRI I DETTAGLI DI PRODOTTO

DÉCOUVREZ LES DÉTAILS DU PRODUIT

M250 Li-ion

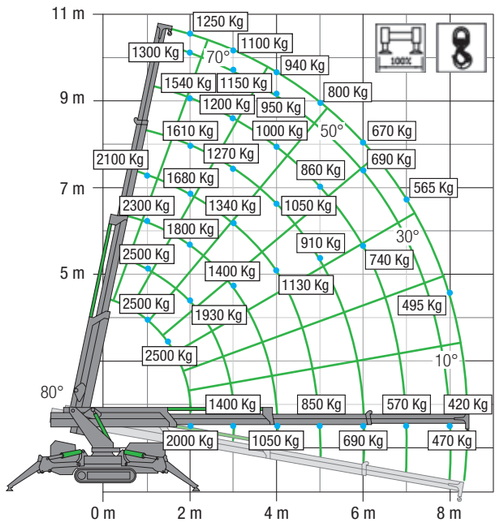

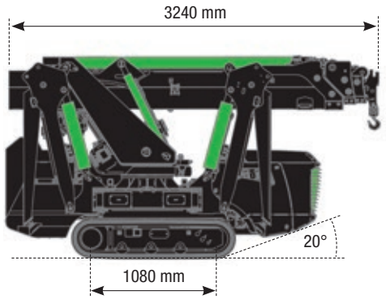

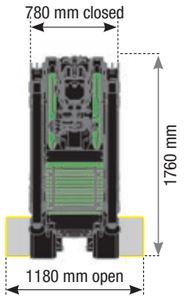

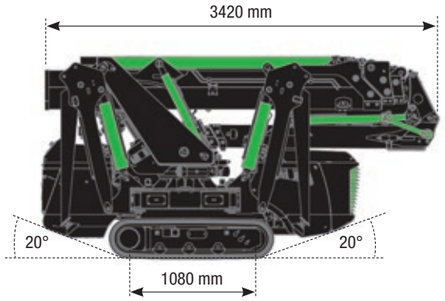

M250 Li-ion + jib

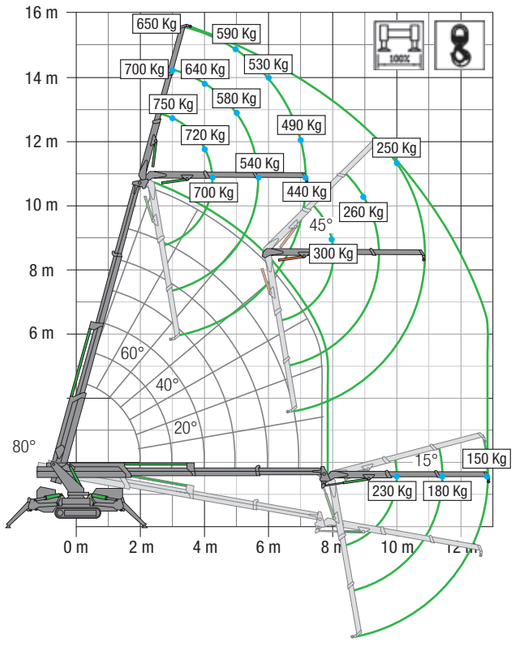

M250 Li-ion + Cestello / Nacelle

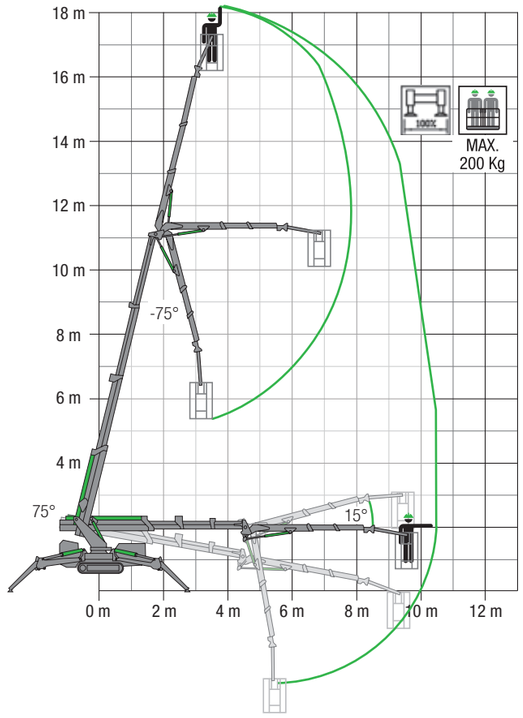



	Capacità di sollevamento / Capacité de levage: 2500 kg
	Raggio massimo di lavoro / Portée Max: 12,85 m
	Altezza massima di sollevamento con jib idraulico (dal terreno) Hauteur Maxi sous crochet avec Jib hydraulique (du sol): 16 m
	Altezza massima di sollevamento (sotto terra) Hauteur Maxi sous crochet (souterrain): - 62,50 m
	Dimensioni / Dimensions (H x W x L): 1,76 x 0,78 x 3,24 m
KG	Peso (esclusi accessori) / Poids (hors accessoires): 2420 Kg

M250 Li-ion. Mini Gru Compatta Cingolata Elettrica.

M250 Li-ion, lo studio delle forme e il design esclusivo delle linee. L'armonia estetico-funzionale di un grande progetto tecnologico. Gru compatta, equipaggiata con tecnologie innovative, componenti e materiali di qualità, per ottenere le migliori performance. Progettata sia per utilizzo interno, che esterno. Ideale per operare in accessi difficili e spazi limitati. Le dimensioni e il peso contenuti, unite ad una manovrabilità con precisione millimetrica, consentono lavori rapidi, veloci e meno invasivi. **Potenza:** 1250 Kg di portata ad h 10,40 m, con braccio verticale; 650 Kg di portata ad h 16,00 m, con braccio e Jib verticale.

M250 Li-ion. Mini-grue électrique compacte sur chenilles.

M250 Li-ion, l'étude des formes et le design exclusif des lignes. L'harmonie esthétique et fonctionnelle d'un grand projet technologique. Mini-grue compacte, équipée d'une technologie innovante, de composants de qualité, afin d'obtenir les meilleures performances. Conçue à la fois pour une utilisation en intérieur comme en extérieur. Idéale pour fonctionner dans les accès difficiles et les endroits exigussa petite taille et son faible poids, associés à une maniabilité de précision millimétrique, permettent un travail rapide et moins invasif. **Puissance:** - Capacité de 1250 Kg à une hauteur de 10,40 m, avec bras vertical - Capacité de 650 kg à une hauteur de 16,00 m, avec bras vertical et Jib vertical.

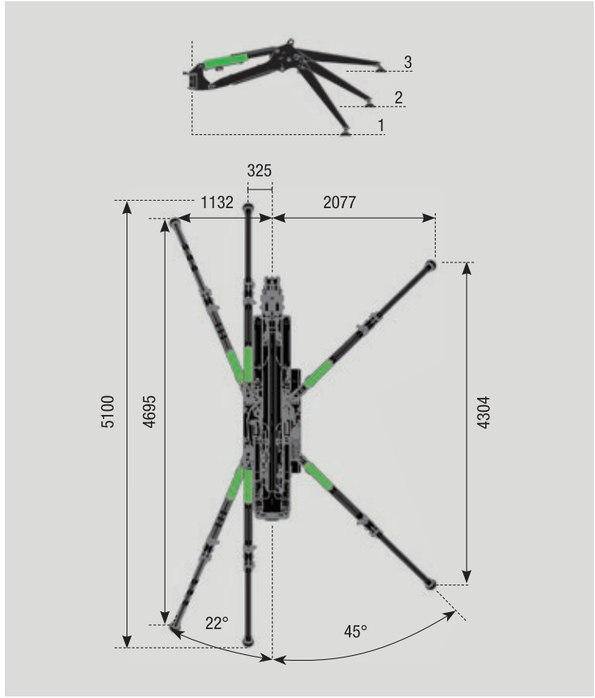



I dati tecnici possono essere modificati senza preavviso / Les données techniques peuvent être modifiées sans préavis

M400

SCOPRI I DETTAGLI DI PRODOTTO

DÉCOUVREZ LES DÉTAILS DU PRODUIT

M400

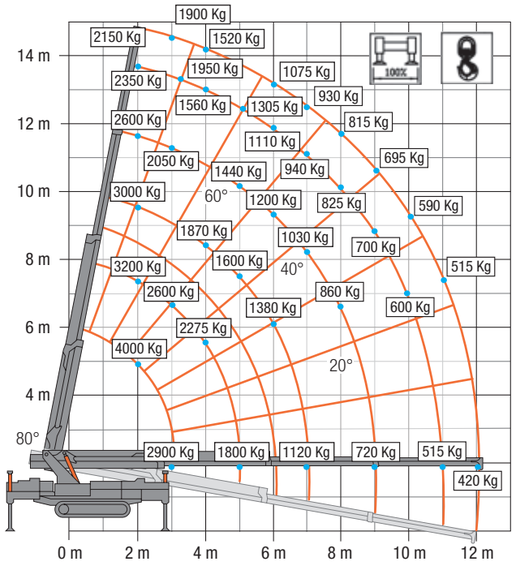

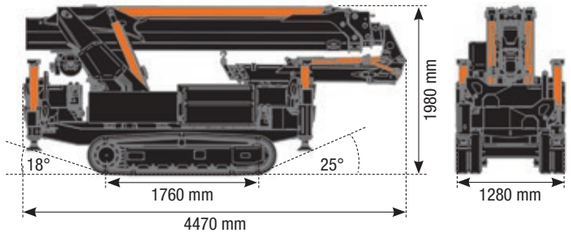

1,6 Ton Pick and Carry

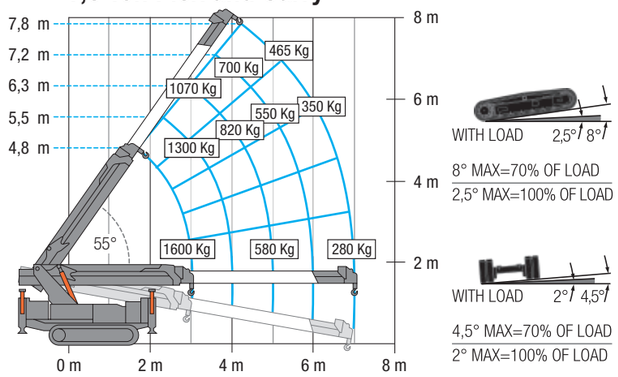

M400 + jib

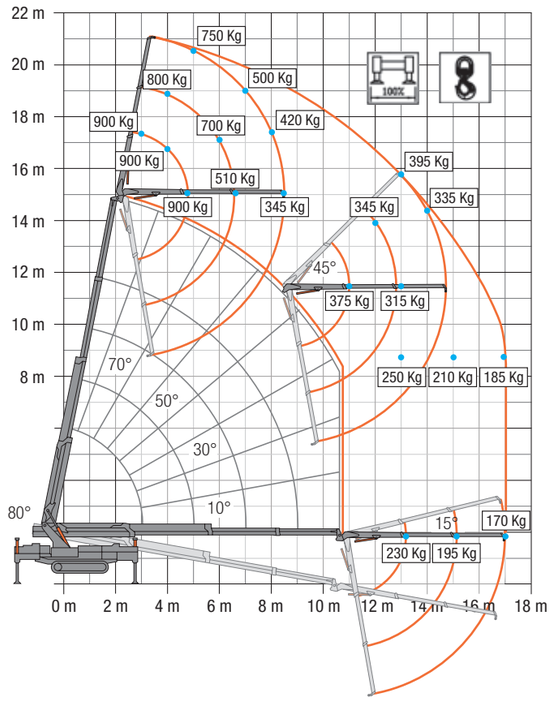

M400 + Cestello / Nacelle

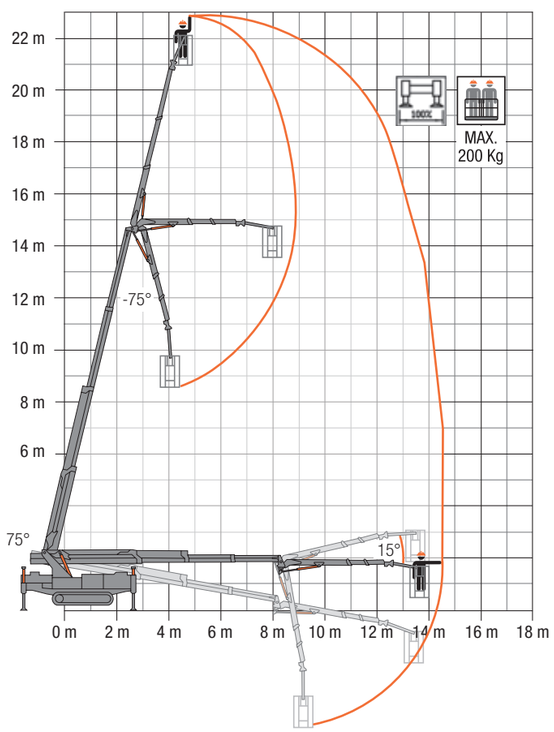



Capacità di sollevamento / Capacité de levage: 4000 kg	
Raggio massimo di lavoro / Portée Max: 17 m	
Altezza massima di sollevamento con jib idraulico (dal terreno) Hauteur Maxi sous crochet avec Jib hydraulique (du sol): 21,10 m	
Altezza massima di sollevamento (sotto terra) Hauteur Maxi sous crochet (souterrain): - 53,50 m	
Dimensioni / Dimensions (H x W x L): 1,96 x 1,20 x 4,25 m	
Peso (esclusi accessori) / Poids (hors accessoires): 4300 Kg	

M400. Gru Cingolata Compatta.

M400 non è solo un'eccezionale gru compatta cingolata, ma anche un'instancabile gru Pick & Carry capace di muoversi con precisione millimetrica in spazi strettissimi e sollevando fino a 1,6 tonnellate. Due gru in una e molto di più: la tecnologia innovativa degli stabilizzatori a doppie traverse incrociate conferisce alla gru maggiori possibilità di posizionamento, facilitando quindi l'impiego anche in situazioni operative considerate da sempre impossibili. Le dimensioni ed il peso contenuti, unite ad una grande manovrabilità, riducono enormemente i tempi di intervento aumentando la qualità e garantendo la totale sicurezza. **Potenza:** 2150 Kg di portata ad h 14,80 m, con braccio verticale; 750 Kg di portata ad h 21,10 m, con braccio e Jib verticali.

M400. Grue sur Chenilles Compacte.

La **M400** n'est pas seulement une grue sur chenilles compacte exceptionnelle, mais aussi une grue infatigable Pick & Carry capable de se déplacer avec une précision millimétrique dans des espaces très étroits et de soulever jusqu'à 1,6 tonne. Deux grues en une et bien plus: technologie les stabilisateurs innovants à double traverse offrent à la grue de plus grandes possibilités de positionnement, facilitant ainsi son utilisation même dans des situations de fonctionnement qui ont toujours été considérées comme impossibles. La petite taille et le poids, combinés à une grande maniabilité, réduisent considérablement les temps d'intervention, augmentent la qualité et garantissent une sécurité totale. **Puissance:** - Capacité de 2100 Kg à une hauteur de 14,80 m, avec bras vertical - Capacité de 750 kg à une hauteur de 21,10 m, avec bras vertical et Jib vertical.

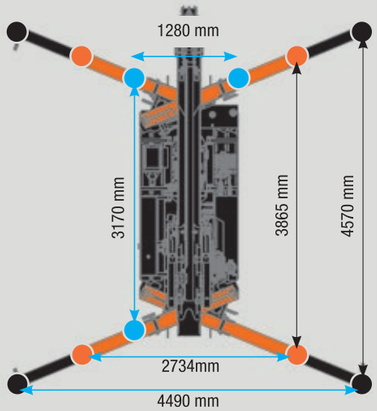



I dati tecnici possono essere modificati senza preavviso / Les données techniques peuvent être modifiées sans préavis

M400 Li-ion

SCOPRI I DETTAGLI DI PRODOTTO

DÉCOUVREZ LES DÉTAILS DU PRODUIT

M400 Li-ion

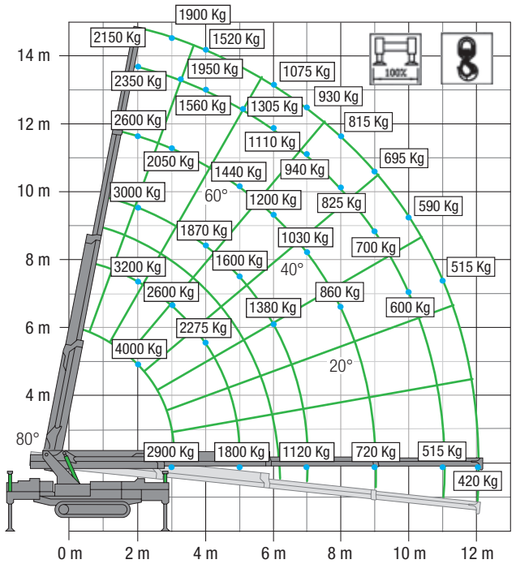

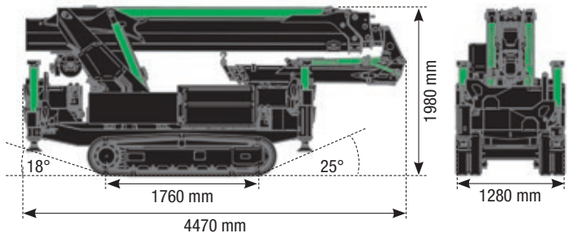

1,6 Ton Pick and Carry

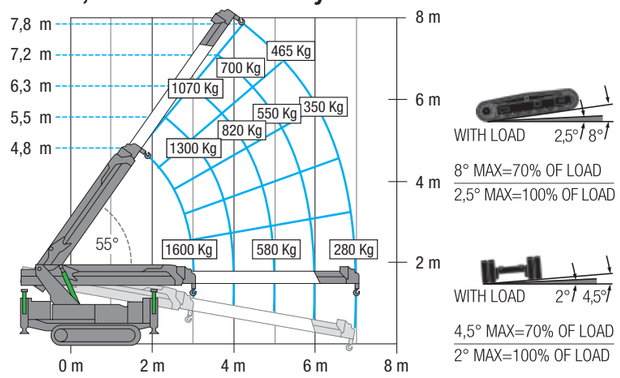

M400 Li-ion + jib

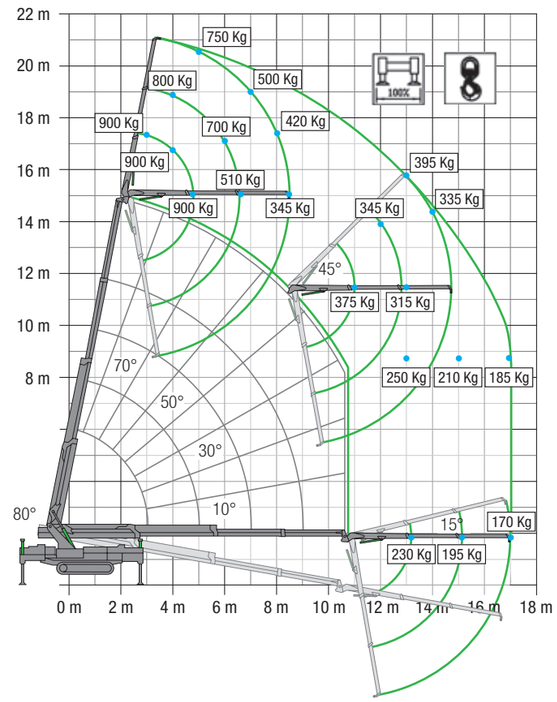

M400 Li-ion + Cestello / Nacelle

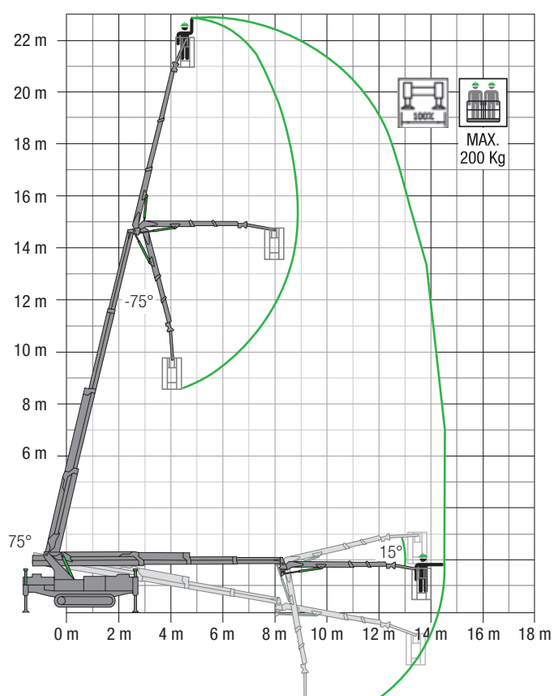



Capacità di sollevamento / Capacité de levage: 4000 kg	
Raggio massimo di lavoro / Portée Max: 17 m	
Altezza massima di sollevamento con jib idraulico (dal terreno) Hauteur Maxi sous crochet avec Jib hydraulique (du sol): 21,10 m	
Altezza massima di sollevamento (sotto terra) Hauteur Maxi sous crochet (souterrain): - 53,50 m	
Dimensioni / Dimensions (H x W x L): 1,96 x 1,20 x 4,25 m	
Peso (esclusi accessori) / Poids (hors accessoires): 4300 Kg	

M400 Li-ion. Gru Cingolata Compatta.

M400 Li-ion non è solo un'eccezionale gru compatta cingolata, ma anche un'instancabile gru Pick & Carry capace di muoversi con precisione millimetrica in spazi strettissimi e sollevando fino a 1,6 tonnellate. Due gru in una e molto di più: la tecnologia innovativa degli stabilizzatori a doppie traverse incrociate conferisce alla gru maggiori possibilità di posizionamento, facilitando quindi l'impiego anche in situazioni operative considerate da sempre impossibili. Le dimensioni ed il peso contenuti, unite ad una grande manovrabilità, riducono enormemente i tempi di intervento aumentando la qualità e garantendo la totale sicurezza. **Potenza:** 2150 Kg di portata ad h 14,80 m, con braccio verticale; 750 Kg di portata ad h 21,10 m, con braccio e Jib verticali.

M400 Li-ion. Grue sur Chenilles Compacte.

La **M400 Li-ion** n'est pas seulement une grue sur chenilles compacte exceptionnelle, mais aussi une grue infatigable Pick & Carry capable de se déplacer avec une précision millimétrique dans des espaces très étroits et de soulever jusqu'à 1,6 tonne. Deux grues en une et bien plus: technologie les stabilisateurs innovants à double traverse offrent à la grue de plus grandes possibilités de positionnement, facilitant ainsi son utilisation même dans des situations de fonctionnement qui ont toujours été considérées comme impossibles. La petite taille et le poids, combinés à une grande maniabilité, réduisent considérablement les temps d'intervention, augmentent la qualité et garantissent une sécurité totale. **Puissance:** - Capacité de 2100 Kg à une hauteur de 14,80 m, avec bras vertical - Capacité de 750 kg à une hauteur de 21,10 m, avec bras vertical et Jib vertical.

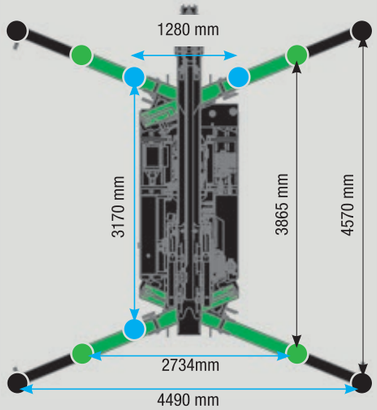



I dati tecnici possono essere modificati senza preavviso / Les données techniques peuvent être modifiées sans préavis

M RANGE

Caratteristiche tecniche
Caractéristiques techniques










	M060	M060 Li-ion	M100	M100 Li-ion	M250	M250 Li-ion	M400	M400 Li-ion
Carico massimo gru/Capacité max:	580 Kg/1,3 m	580 Kg/1,3 m	990 Kg/1,6 m	990 Kg/1,6 m	2500 Kg/1,5 m	2500 Kg/1,5 m	4000 Kg/2 m	4000 Kg/2 m
Raggio massimo di lavoro/Portée maxi:	3,01 m	3,01 m	3,60 m	3,60 m	8,43 m	8,43 m	12,10 m	12,10 m
Altezza massima braccio con Jib (optional) Portée maxi avec Jib (en option):	-	-	-	-	12,85 m	12,85 m	17,00 m	17,00 m
Altezza massima braccio/Hauteur maxi sous crochet:	4,25 m	4,25 m	4,90 m	4,90 m	10,40 m	10,40 m	14,80 m	14,80 m
Altezza massima braccio con Jib (optional) Hauteur maxi sous crochet avec Jib (en option):	-	-	-	-	16 m	16 m	21,10 m	21,10 m
Angolo di rotazione/Angle de rotation: Rotation speed/Rotation vitesse:	- 25° + 25°	- 90° + 90°	- 25°+25°	- 90°+90°	Continuo/Continue 1,5 rpm	Continuo/Continue 1,5 rpm	Continuo/Continue 1 rpm	Continuo/Continue 1 rpm
Verricello (optional)/Treuil (en option): Tiro in diretta/Capacité sur 1 brin de câble | Lungh. fune /Longueur de câble Velocità in tiro diretto/Vitesse avec 1 brin de câble	500 Kg | 36 m 42 m/min	500 Kg | 36 m 42 m/min	500 Kg | 36 m 42 m/min	500 Kg | 36 m 42 m/min	900 Kg | 68 m 47 m/min	900 Kg | 68 m 47 m/min	1000 Kg | 60 m 47 m/min	1000 Kg | 60 m 47 m/min
Radiocomando: Radiocommande:	-	NBB Can-Bus + Display a colori NBB Can-Bus + Écran couleur	Scanreco	Scanreco Can-Bus + Display Scanreco Can-Bus + Écran	Scanreco Can-Bus + Display Scanreco Can-Bus + Écran	Scanreco Can-Bus + Display Scanreco Can-Bus + Écran	Scanreco Can-Bus + Display Scanreco Can-Bus + Écran	Scanreco Can-Bus + Display Scanreco Can-Bus + Écran
Limitatore di carico: Limiteur de Charge:	Elettroidraulico Electro-hydraulique	Elettronico Électronique	Elettroidraulico Electro-hydraulique	Elettronico Électronique	Elettronico Électronique	Elettronico Électronique	Elettronico Électronique	Elettronico Électronique
Stabilizzazione/Stabilisation:	-	-	-	-	Max 4155x4300	Max 4155x4300	Max 4490x4570	Max 4490x4570
Peso degli elementi/Poids des éléments: Gru standard/Grue standard | Jib Motore elettrico/Motorisation électrique | Verricello/Treuil Zavorra mobile (Pick and Carry)/Contre-poids (Pick and Carry)	720+200 Kg zavorra/contre-poids| - 40 Kg | 28 Kg -	720+200 Kg zavorra/contre-poids | - 40 Kg | 28 Kg -	960 Kg | 80 Kg zavorra/contre-poids 40 Kg | 28 Kg -	960 Kg | 80 Kg zavorra/contre-poids 40 Kg | 28 Kg -	2420 Kg | 210 Kg 40 Kg | 65 Kg -	2420 Kg | 210 Kg 40 Kg | 65 Kg -	4300 Kg | 230 Kg 40 Kg | 65 Kg 300 Kg	4300 Kg | 230 Kg 40 Kg | 65 Kg 300 Kg
Trazione carro cingolato/Traction sur Chenilles Portata/Débit pompe | Pressione /Pression | Velocità/Vitesse Grado di pendenza massimo/Pente maxi Pressione massima sul terreno/Pression maxi au sol	Moto-riduttore/Moto-réducteur 30 l/min | 150 bar | 1,3-2 Km/h 20° 0,25 Kg/cm²	Moto-riduttore/Moto-réducteur 30 l/min | 150 bar | 1,3-2 Km/h 20° 0,25 Kg/cm²	Moto-riduttore/Moto-réducteur 30 l/min | 230 bar | 1,3-2 Km/h 20° 0,26 Kg/cm²	Moto-riduttore/Moto-réducteur 30 l/min | 230 bar | 1,3-2 Km/h 20° 0,26 Kg/cm²	Moto-riduttore/Moto-réducteur 50 l/min | 170 bar | 0-2 Km/h 25° 0,47 Kg/cm²	Moto-riduttore/Moto-réducteur 50 l/min | 170 bar | 0-2 Km/h 25° 0,47 Kg/cm²	Moto-riduttore/Moto-réducteur 55 l/min | 200 bar | 0-2 Km/h 25° 0,41 Kg/cm²	Moto-riduttore/Moto-réducteur 55 l/min | 200 bar | 0-2 Km/h 25° 0,41 Kg/cm²
Motore termico/Moteur thermique: Potenza massima/Puissance maxi | Coppia massima/Couple maxi Capacità del serbatoio/Capacité réservoir	8,7 Kw - 11,7 Hp | 26,5 Nm 6 l	-	8,7 Kw- 11,7 Hp | 26,5 Nm 6 l	-	18,5 Kw- 24,8 Hp | 71,5 Nm 13 l	-	18.9 Kw - 25.7 Hp | 64 Nm 25 l	-
Motore elettrico/Moteur électrique: Alimentazione/Alimentation Potenza/Puissance	230 V 2,2 Kw + inverter	-	230 V 2,2 Kw + inverter	-	230 V 2,2 Kw + inverter	-	400 V - 5,5 Kw 48 V	-
Pacco batterie elettriche/Batterie électrique:	-	24 V	-	48 V	-	48 V	48 V	48 V

I dati tecnici possono essere modificati senza preavviso / Les données techniques peuvent être modifiées sans préavis

Dotazioni standard
Equipement standard

	M060	M060 Li-ion	M100	M100 Li-ion	M250	M250 Li-ion	M400	M400 Li-ion
Radiocomando con display LCD per ogni funzione del carro, stabilizzatori e gru / Radiocommande avec écran LCD pour déplacement sur chenilles, stabilisateurs et toutes fonctions de la grue					●	●	●	●
Radiocomando con display a colori per ogni funzione della macchina Radiocommande avec écran couleur pour chaque fonction de la machine		●		●				
Rotazione continua /Rotation continue					●	●	●	●
Rotazione 50°/ Rotation 50°	●		●					
Rotazione 180°/ Rotation 180°		●		●				
Predisposizione per installazione verricello / Prédisposition pour l'installation du treuil	●	●	●	●	●	●	●	●
Predisposizione per installazione Jib / Prédisposition pour l'installation de Jib					●	●	●	●
Stabilizzazione a più posizioni / Stabilisateurs à différentes positions					●	●		
Sistema di controllo della variazione continua degli stabilizzatori Système de contrôle à variation continue des stabilisateurs							●	●
Stabilizzazione automatica / Stabilisation automatique					●	●	●	●
Avanzamento cingolo a 2 velocità / Déplacement sur chenilles à 2 vitesses	●	●	●	●	●	●	●	●
Carro allargabile / Chenille extensible	●	●	●	●	●	●		
Acceleratore dei giri motore endotermico manuale Accélérateur du moteur endothermique manuel	●		●		●		●	
N° 1 faro di lavoro LED su carro / N° 1 phare de travail à LED sur le châssis							●	●
N° 2 fari di lavoro LED su carro / N° 2 phares de travail à LED sur le châssis					●	●		
N° 2 attacchi per il sollevamento / N°2 points de grutages	●	●	●	●				
N° 4 attacchi per il sollevamento / N°4 points de grutages					●	●	●	●
Limitatore di carico elettronico / Contrôleur électronique de charge		●		●	●	●	●	●
Limitatore di carico elettroidraulico / Contrôleur électro-hydraulique de charge	●		●					
Autodiagnosi / Diagnostiqueur de pannes intégré		●		●	●	●	●	●
Normativa di riferimento EN 13000 / Conforme à la norme EN 13000	●	●	●	●	●	●	●	●
BG Connect		●		●	●	●	●	●
Smart Stability Control (SSC)							●	●

Optional
Équipement en option

	M060	M060 Li-ion	M100	M100 Li-ion	M250	M250 Li-ion	M400	M400 Li-ion
Verricello idraulico da 500 Kg / Treuil hydraulique 500 kg	●	●	●	●				
Verricello idraulico da 900 Kg / Treuil hydraulique 900 Kg					●	●		
Verricello idraulico da 1000 Kg / Treuil hydraulique 1000 Kg							●	●
Ganci Ribassati / Crochets abaissés	●	●	●	●	●	●	●	●
Carrucole per tiro in seconda / Jeu de poulies pour mouflage 2 brins			●	●				
Carrucole per tiro triplo / Jeu de poulies pour mouflage 3 brins					●	●		
Carrucole per tiro in terza, quarta / Poulies de tir en troisième, quatrième							●	●
Piastre per stabilizzatori / Plaques stabilisatrices					●	●	●	●
Faro LED di lavoro su braccio principale Phare de travail à LED sur le bras principal	●	●	●	●	●	●	●	●
Faro LED di lavoro su Jib / Phare de travail à LED sur Jib					●	●	●	●
Jib idraulico con operatività fino a 195° Jib hydraulique avec ouverture jusqu'à 195°					●	●	●	●
Motore elettrico monofase 2,2 kW/230V con inverter Moteur électrique monophasé 2,2 Kw/230V avec inverseur	●		●		●			
Motore elettrico trifase 5,5 kW/400 V Moteur électrique triphasé 5,5Kw/400V							●	
Acceleratore dei giri motore endotermico automatico Accélérateur du moteur endothermique automatique					●		●	
Cingoli antitraccia / Chenilles non marquantes	●	●	●	●	●	●	●	●
Cestelli porta operatore CE con capacità 2 persone Panier nacelle opérateur CE d'une capacité de 2 personnes					●	●	●	●
Luci LED per stabilizzatori / Lumières LED pour stabilisateurs							●	●
Olio Idraulico biodegradabile / Huile hydraulique biodégradable	●	●	●	●	●	●	●	●
Chiusura automatica della gru / Dispositif de pliage automatique de la grue					●	●	●	●
Motore elettrico con batteria al Litio Moteur électrique avec batterie au lithium							●	
Radiocomando Radiocommande			●					

I dati tecnici possono essere modificati senza preavviso / Les données techniques peuvent être modifiées sans préavis











COMPACT CRAWLER CRANE

M RANGE











BG LIFT®

SIMPLE ANSWERS TO COMPLEX LIFTING REQUESTS



ITA / FR

GRU CINGOLATE COMPATTE
GRUES SUR CHENILLES COMPACTES

M RANGE



BG LIFT srl
Loc. Policchia, 3
37010 Cavaion Veronese (VR) Italy
Phone: +39 045 8240360
E-mail: info@bglift.com
www.bglift.com

BG LIFT®

SIMPLE ANSWERS TO COMPLEX LIFTING REQUESTS

DB0012_0-ITA/FR_REV00