ES / PT



GRÚA COMPACTA SOBRE ORUGAS
GRUA COMPACTA DE LAGARTAS

M RANGE

M060
M060 Li-ion
M100
M100 Li-ion
M250
M250 Li-ion
M400
M400 Li-ion

BG LIFT®

SIMPLE ANSWERS TO COMPLEX LIFTING REQUESTS

M RANGE

14

M100

990 kg
4,90 mt



16

M100 Li-ion

990 kg
4,90 mt





12

M060 Li-ion

580 kg
4,25 mt

18

M250

2500 kg
15,90 mt





10

M060

580 kg
4,25 mt

20

M250 Li-ion

2500 kg
15,90 mt



22

M400

4000 kg
21,10 mt



24

M400 Li-ion

4000 kg
21,10 mt





BG LIFT - The italian Job

“Respuestas sencillas a solicitudes de elevación complejas”.
El equipo de ingeniería de BG LIFT transforma Integración de los problemas de accesibilidad y transporte en soluciones que utilizan tecnología avanzada. No es una coincidencia que BG LIFT se haya convertido en uno de los puntos de referencia más brillantes para la grúa compacta. Desde el principio, la misión ha consistido en ofrecer Una herramienta distintiva, fácil de usar, agradable a la vista y que dé solución a los problemas de accesibilidad. Sin embargo, el diseño y la innovación tecnológica sólo representan la “punta del iceberg” ya que nuestras máquinas incorporan sistemas complejos compatibles con las normas internacionales de seguridad y protección en el lugar de trabajo.

“Soluções simples para pedidos de elevação complexos”.
A equipa de engenharia da BG LIFT transforma problemas de elevação, de acessibilidade e de transporte em soluções práticas, utilizando a tecnologia mais avançada. Não é por coincidência que a BG LIFT se tornou rapidamente na marca de referência no sector das gruas compactas de lagartas. Desde o início, a missão tem sido a de oferecer equipamentos exclusivos que forneçam soluções fáceis de utilizar e apelativas. No entanto, o design e a inovação tecnológica representam apenas a “ponta do icebergue”, constituído maioritariamente por sistemas complexos e perfeitamente compatíveis com as normas internacionais de segurança e proteção no local de trabalho.



La innovación tecnológica de BG LIFT hace que su trabajo sea único y avanzado

Pasar el siguiente nivel de ADN, descubrir el know-how de la oruga compacta BG LIFT grúas. Una tecnología exclusiva disponible para usted todos los días en el trabajo, diseñado por el equipo de ingeniería de la empresa matriz para resolver los problemas típicos que se encuentran las personas que utilizan estas máquinas para su profesión, en un entorno brillante, seguro y cualitativo. Evaluar todas las soluciones tecnológicas integradas en nuestros productos y entrar en el extraordinario mundo de BG LIFT.


1


2/3

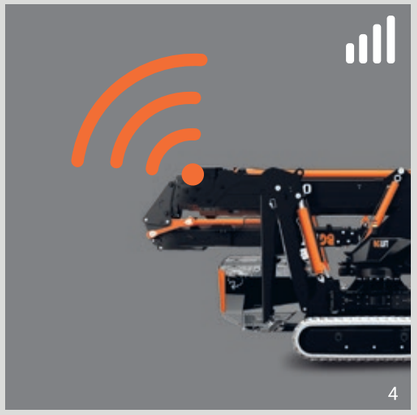
4

1. DISEÑO AVANZADO
El diseño estético de las grúas de la serie M, realizado en Italia, es la función de un gran proyecto tecnológico.

2. RÁPIDO Y MILIMÉTRICO
Movimientos Fiables, suaves y rápidos. Los movimientos garantizan extremadamente un posicionamiento preciso.

3. CONTROLES ERGONÓMICOS
Gestión intuitiva y sencilla accesible para reducir al operador el estrés, incluso en situaciones extremas.

4. BG CONNECT
Con el mando BG Connect “sistema de conexión” Ud. puede realizar movimientos, diagnósticos, modificar parámetros, personalizar la máquina, y actualización de software remotamente.

A inovação tecnológica BG LIFT que torna o seu trabalho único e avançado

Passando para o nível seguinte, conseguirá descobrir o know-how das gruas de lagartas compactas BG LIFT. Uma tecnologia exclusiva disponível todos os dias no seu trabalho, desenvolvida pelo nosso departamento de Engenharia para resolver de modo eficaz, seguro e qualitativo os problemas típicos de quem utiliza estes equipamentos no seu dia a dia. Analise todas as soluções tecnológicas incorporadas nos nossos produtos e entre no mundo extraordinário da BG LIFT.


5


6


7

1. DESIGN AVANÇADO
O design estético “made in Italy” das gruas série M é a apresentação funcional de um grande projeto tecnológico.

2. RÁPIDO, COM MOVIMENTOS MILIMÉTRICOS
Movimentos fiáveis, suaves e rápidos que garantem um posicionamento extremamente preciso.

3. CONTROLOS ERGONÓMICOS
Controlo intuitivo e facilmente acessível para reduzir o stress do operador mesmo em situações extremas.

4. BG CONNECT
Com o sistema de ligação remoto BG Connect, é possível efetuar diagnósticos, modificar parâmetros, personalizar os movimentos da máquina e atualizar o software à distância.

5. AUTODIAGNÓSTICO CONTINUO
Autodiagnóstico contínuo de las condiciones de funcionamiento de la máquina con un sistema avanzado de geolocalización, empuje notificaciones de estado y avanzado diagnóstico de errores y fallos.

6. CONTROL DE ESTABILIDAD ELECTRÓNICO
La estabilidad electrónica integrada en el sistema de control permite ajustar automáticamente la capacidad de carga según la posición de cada estabilizador.

7. MOTORES DE ULTIMA GENERACIÓN
Fuentes de alimentación con la última generación de motores diésel, Unidades de potencia con alimentación eléctrica suministro o eco sostenible de litio baterías con carga rápida.

5. AUTODIAGNÓSTICO CONTÍNUO
Autodiagnóstico contínuo das condições de funcionamento da máquina com sistema avançado de geolocalização, notificações de estado e diagnóstico avançado de erros e falhas.

6. CONTROLO ELETRÓNICO DE ESTABILIDADE
O sistema eletrónico de controlo integrado da estabilidade, permite que a grua ajuste automaticamente a sua capacidade de carga em função da posição de cada estabilizador.

7. MOTORES DE ÚLTIMA GERAÇÃO
Fonte de energia através de motores Diesel de última geração, unidade elétrica com alimentação à rede ou através de baterias de lítio eco sustentáveis com carregamento rápido.

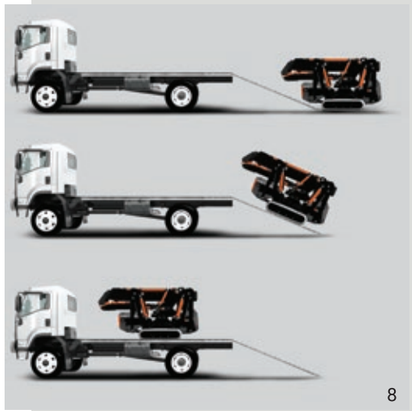
8


9


9


8


10

8. CENTRO DE BAJA GRAVEDAD Y TIERRA
El centro de gravedad bajo simplifica el movimiento en situaciones difíciles de terreno. Mientras que el amplio ángulo de separación facilita la carga/descarga en rampas de todo tipo.

9. OPTIMIZADO PARA USO AL AIRE LIBRE
Uso optimizado en el exterior terreno difícil y espacios estrechos.

10. CESTAS DE OPERADORES CE
Nuestras grúas pueden ser equipadas con una amplia gama de cestas para el operador que se ajusten a la referencia estándar.

8. CENTRO DE GRAVIDADE BAIXO E ÂNGULO DE ATAQUE
O centro de gravidade baixo, facilita o movimento em terrenos difíceis. O ângulo de ataque alargado facilita o carregamento/descarregamento a partir de qualquer tipo de rampas.

9. OPTIMIZADO PARA USO NO EXTERIOR
Gruas otimizadas para utilização exterior, em terrenos difíceis e em espaços estreitos.

10. CESTAS DE OPERADOR COM CERTIFICAÇÃO CE
As nossas gruas podem ser equipadas com uma vasta gama de cestas de operador que cumprem com a norma de referência.



11


12

11. ESENCIAL PLUMA TELESCÓPICA
La pluma telescópica se limpia de elementos mecánicos y estructurales. Latiguillos hidráulicos y cableado eléctrico por el interior de la pluma.

12. PICK & CARRY
Tanto el modelo de grúa M400 como el modelo más pequeño M060, se puede utilizar cambios de carga en modo pick & carry.

11. LANÇA TELESCÓPICA
Lança telescópica simples e versátil. Tubos hidráulicos e instalação elétrica localizados no interior da lança.

12. PICK & CARRY
Tanto o modelo M400 como o modelo mais pequeno M060 podem ser utilizados para movimentação de cargas no modo “Pick & Carry”.

ARTW ALWAYS READY TO WORK
"X" que permite trabajar con el los estabilizadores en forma y la huella a un mínimo.
Estrutura em forma de "X" que melhora o posicionamento dos estabilizadores e diminui o espaço ocupado.

SSC SMART STABILITY CONTROL
Sistema electrónico de control de estabilidad. Permite a la grúa ajustar automáticamente la capacidad de carga de acuerdo con la posición de cada estabilizador.
Sistema eletrónico de controlo da estabilidade. Ajuste automático da capacidade de carga em função da posição de cada estabilizador.

ETD EASY TO DRIVE
Puede estabilizarse y trabajar en terrenos escarpados.
Permite a estabilização e trabalho em terrenos íngremes.

ASS AUTOMATIC STABILIZATION SYSTEM
El sistema integrado de auto estabilización permite la nivelación automática del el bastidor de la máquina en cualquier condición, la grúa se coloca automáticamente en las condiciones de uso correctas.
O sistema de auto estabilização integrado permite o nivelamento automático em qualquer condição, colocando automaticamente a grua nas condições corretas de utilização.

ADS AUTOMATIC DESTABILIZATION SYSTEM
El sistema integrado permite desestabilización automática de la máquina en cualquier condición, automáticamente la grúa se posiciona correctamente para un transporte correcto. / O sistema integrado permite a recolha automática dos estabilizadores em qualquer condição, colocando automaticamente a grua nas condições corretas de transporte.

ACF AUTOMATIC CRANE FOLDING
El plegado automático de la grúa integrado en el sistema, permite plegar la grúa automáticamente, volviendo a la posición y condiciones para desestabilizarse. / Sistema integrado de fecho automático da grua, colocando a máquina nas condições corretas para a recolha dos estabilizadores.

JRTU JIB READY TO USE
Jib cerrado bajo el brazo principal siempre operacional.
Jib recolhido sob a lança principal e sempre operacional.

JOL JIB OVER LINE
Jib a + 15°, para pasar por encima de obstáculos.
Jib que permite um ângulo de + 15°, para transpor obstáculos.

ARC AUTOMATIC ROTATION CENTERING
La rotación automática integrada sistema de centrado permite a la grúa girar automáticamente a la posición correcta para plegar la grúa.
Sistema integrado que permite o centramento automático da posição de rotação, garantindo as condições corretas do fecho da lança da grua.

NLR NO LIMITS ROTATION
Rotación infinita sin desorden gracias a el brazo sin bola.
Rotação infinita sem obstáculos graças ao sistema de rotação contínuo.

EFUC EVERY FUNCTION UNDER CONTROL
El mando a distancia con pantalla para control integrado muestra todos los parámetros en tiempo real.
Controlo por comando rádio com display, apresentando todos os parâmetros em tempo real.

EEAA ELECTRIC ENGINE ALWAYS ALLOWED
Motor eléctrico monofásico 2,2 kW con inversor 230 V. Motor eléctrico trifásico 15 kW con inversor de 400 V.
Motor elétrico monofásico de 2,2 kW com inversor 230 V. Motor elétrico trifásico de 15 kW com inversor de 400 V.

M060
EEAA



M060 Li-ion
EFUC



M100
EEAA
EFUC



M100 Li-ion
EFUC



M250
EEAA
EFUC

SSC ETD ASS ADS ACF
JRTU JOL ARC NLR



M250 Li-ion
EFUC

SSC ETD ASS ADS ACF
JRTU JOL ARC NLR



M400
EEAA
EFUC
ARTW

SSC ETD ASS ADS ACF
JRTU JOL ARC NLR



M400 Li-ion
EFUC
ARTW

SSC ETD ASS ADS ACF
JRTU JOL ARC NLR



M060

DESCUBRE LOS DETALLES DEL PRODUCTO

DESCUBRA OS DETALHES DO PRODUTO

M060

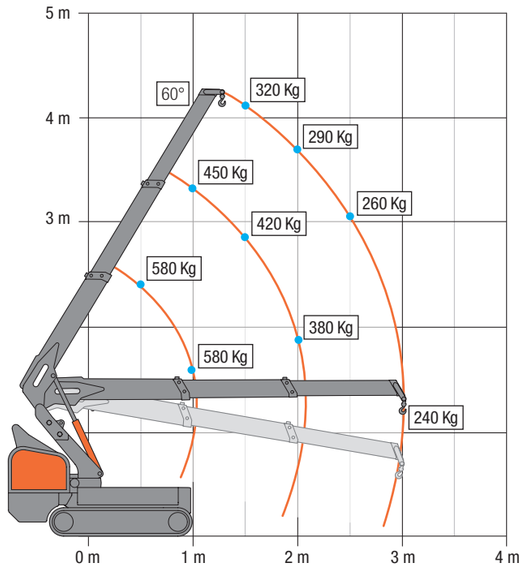



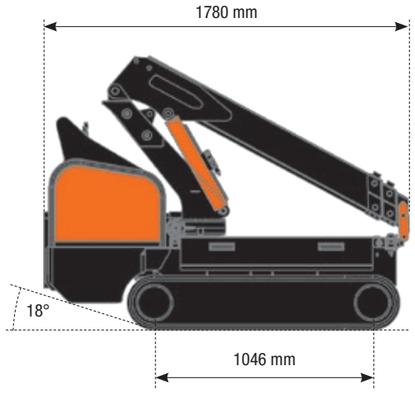

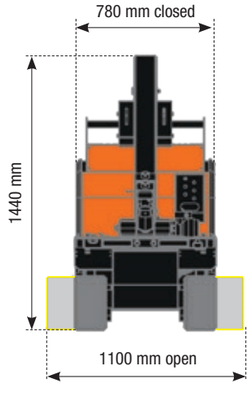

	Capacidad de elevación / Capacidade de elevação: 580 kg
	Radio de trabajo máximo / Alcance máximo: 3,01 m
	Altura máxima de elevación con Jib hidráulico (desde el suelo) Altura máxima de elevação com Jib hidráulico (a partir do solo): 4,25 m
	Altura máxima de elevación (cabrestante subterráneo) Altura máxima de elevação com guincho (abaixo da cota do solo): - 34 m
	Dimensiones / Dimensões (H x W x L): 1,44 x 0,78 x 1,78 m
KG	Peso (excluyendo los accesorios) / Peso (excluindo acessórios): 720 kg + 200 kg lastre/contra-peso



M060. Mini grúa de oruga Pick and Carry.

M060, un bebé de diseño y obra maestra de la ingeniería. La mini grúa "Pick and Carry" provista de rotación (50°). Extremadamente compacta y ergonómica. Diseñada por el equipo BG LIFT obtener agilidad, robustez y ser utilizada en espacios estrechos y de acceso limitado. Perfecto para uso en interiores y exteriores. El peso contenido permite que la grúa funcione en el piso de base de niveles superiores, totalmente conformes con la normativa. **Potencia:**- 320 KG Capacidad de carga a 4,25mt de altura, con pluma en posición vertical.

M060. Mini Grua de Lagartas "Pick and Carry"

M060 uma pequena obra-prima de engenharia e design. A mini grua "Pick and Carry" com rotação (50°). Extremamente compacta e ergonómica. Concebida pela equipa BG LIFT para conferir agilidade, robustez e para utilização em espaços e acessos estreitos. Ideal para utilização em interiores e exteriores. O peso reduzido permite que a grua opere em pisos superiores, em total conformidade com a regulamentação. **Capacidade de carga:**- 320 KG de capacidade de carga a 4,25m de altura, com a lança na posição vertical.







Los datos técnicos pueden ser modificados sin previo aviso/ Os dados técnicos podem ser modificados sem aviso prévio

M060 Li-ion

DESCUBRE LOS DETALLES DEL PRODUCTO

DESCUBRA OS DETALHES DO PRODUTO

M060 Li-ion

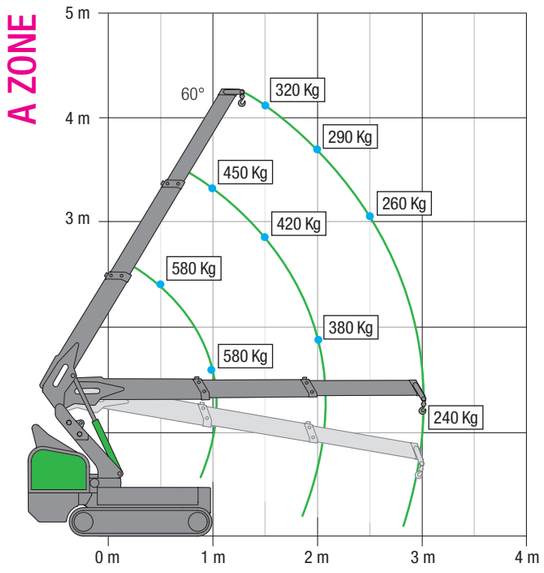

DIAGRAMA OPERATIVO DE ROTACIÓN CON CARRO CERRADO

DIAGRAMA OPERACIONAL DE ROTAÇÃO COM CARRO FECHADO



DIAGRAMA OPERATIVO DE ROTACIÓN CON CARRO EXTENDIDO

DIAGRAMA OPERACIONAL DE ROTAÇÃO COM CARRO ESTENDIDO

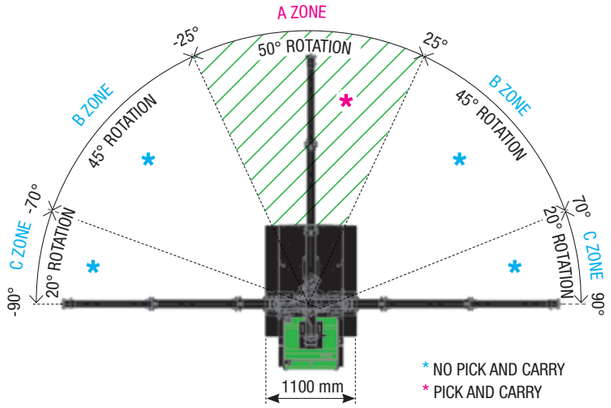

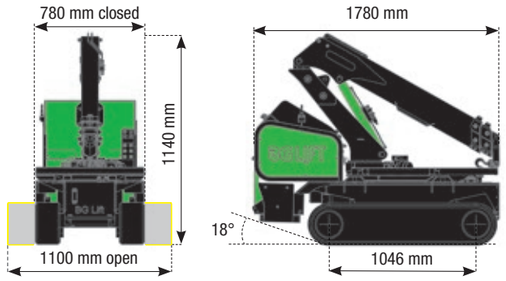

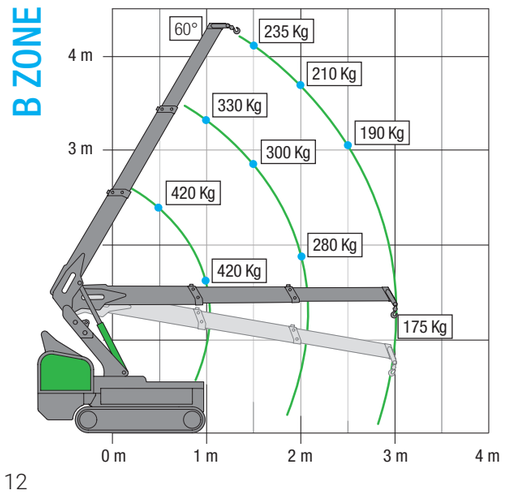

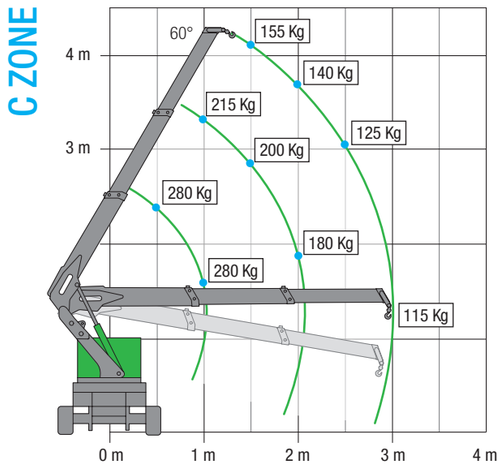

	Capacidad de elevación / Capacidade de elevação: 580 kg
	Radio de trabajo máximo / Alcance máximo: 3,01 m
	Altura máxima de elevación con Jib hidráulico (desde el suelo) Altura máxima de elevação com Jib hidráulico (a partir do solo): 4,25 m
	Altura máxima de elevación (cabrestante subterráneo) Altura máxima de elevação com guincho (abaixo da cota do solo): - 34 m
	Dimensiones / Dimensões (H x W x L): 1,44 x 0,78 x 1,78 m
KG	Peso (excluyendo los accesorios) / Peso (excluindo acessórios): 720 kg + 200 kg lastre/contra-peso



M060 Li-ion. Mini grúa eléctrica de oruga Pick and Carry.

M060 Li-ion un bebé de diseño y obra maestra de ingeniería. La mini grúa "Pick and Carry" provista de rotación (180°). Extremadamente compacta y ergonómica. Diseñada por el equipo BG LIFT obtener agilidad, robustez y ser utilizada en espacios estrechos y de acceso limitado. Perfecto para uso en interiores y exteriores. El peso contenido permite que la grúa funcione en el piso de base de niveles superiores, totalmente conformes con la normativa. **Potencia:** - 320 KG Capacidad de carga a 4,25mt de altura, con pluma en posición vertical.

M060 Li-ion. Mini Grua de Lagartas Elétrica "Pick And Carry"

M060 Li-ion uma pequena obra-prima de engenharia e design. A mini grua "Pick and Carry" com rotação (180°). Extremamente compacta e ergonómica. Concebida pela equipa BG LIFT para conferir agilidade, robustez e para utilização em espaços e acessos estreitos. Ideal para utilização em interiores e exteriores. O peso reduzido permite que a grua opere em pisos superiores, em total conformidade com a regulamentação. **Capacidade de carga:** - 320 KG de capacidade de carga a 4,25m de altura, com a lança na posição vertical.





Los datos técnicos pueden ser modificados sin previo aviso/ Os dados técnicos podem ser modificados sem aviso prévio

M100

DESCUBRE LOS DETALLES DEL PRODUCTO

DESCUBRA OS DETALHES DO PRODUTO

M100

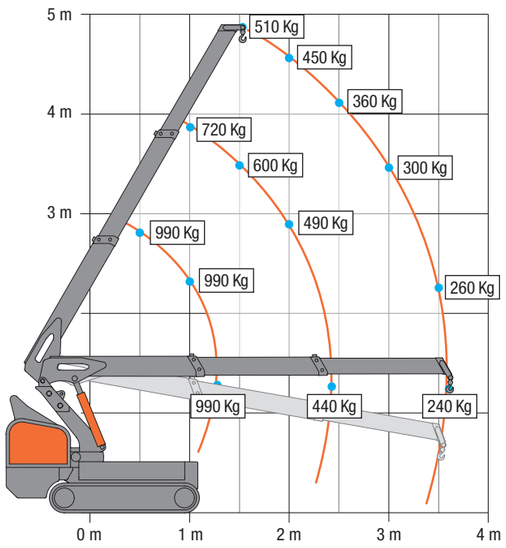

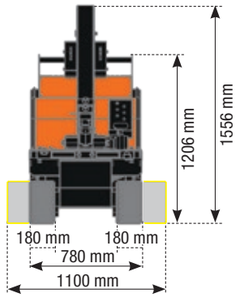

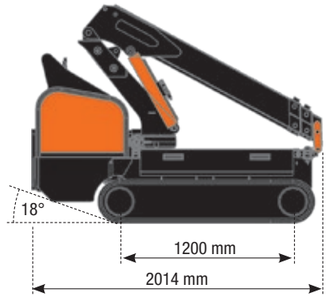

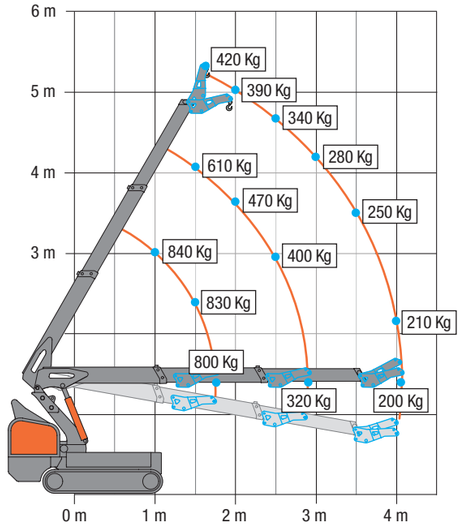

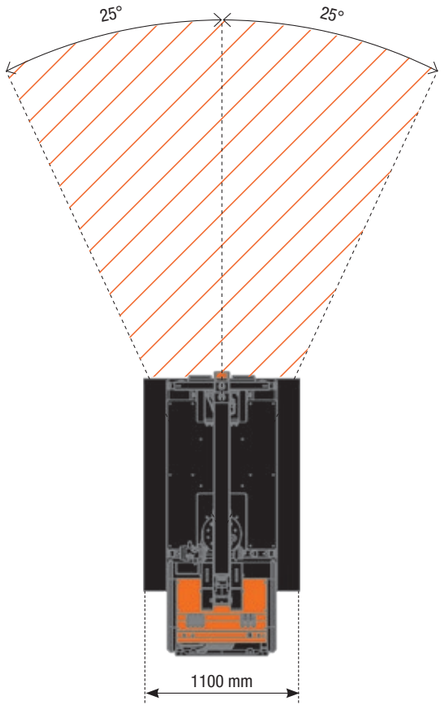

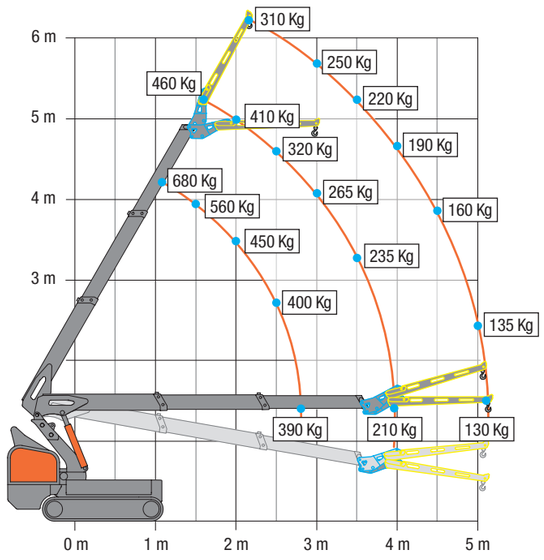



Capacidad de elevación / Capacidade de elevação: 990 kg	
Radio de trabajo máximo / Alcance máximo: 3,60 m	
Altura máxima de elevación con Jib hidráulico (desde el suelo) Altura máxima de elevação com Jib hidráulico (a partir do solo): 4,90 m	
Altura máxima de elevación (cabrestante subterráneo) Altura máxima de elevação com guincho (abaixo da cota do solo):-32,60 m	
Dimensiones / Dimensões (H x W x L): 1,49 x 0,78 x 2,00 m	
Peso (excluyendo los accesorios) / Peso (excluindo acessórios): 960 kg + 80 kg lastre/contra-peso	

M100. Mini Grúa Pick and Carry

La **M100** es una obra maestra de diseño e ingeniería, con una capacidad máxima de carga de **990 kg**. La mini grúa "Pick and Carry" está equipada con una rotación de **50°**. Extremadamente compacta y ergonómica, ha sido diseñada por el equipo de **BG LIFT** para ofrecer agilidad, robustez y operar en espacios reducidos o de difícil acceso.
Potencia: 510 kg de capacidad a una altura de 4,90 m, con el brazo en posición vertical.

M100. Mini Grua Pick and Carry

A **M100** é uma obra-prima de design e engenharia, com uma capacidade máxima de carga de **990 kg**. A mini grua "Pick and Carry" está equipada com uma rotação de **50°**. Extremamente compacta e ergonómica, foi desenvolvida pela equipa da **BG LIFT** para oferecer agilidade, robustez e permitir a sua utilização em espaços e acessos reduzidos.
Capacidade de trabalho: 510 kg a uma altura de 4,90 m, com o braço na posição vertical.

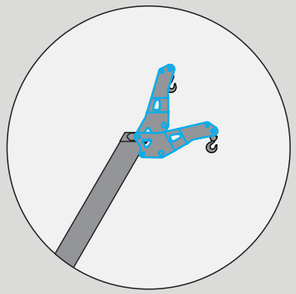

Radio máximo de trabajo de 4,10 m
Alcance máximo de 4,10 m

Altura máxima de 5,30 m
Altura máxima de elevação 5,30 m

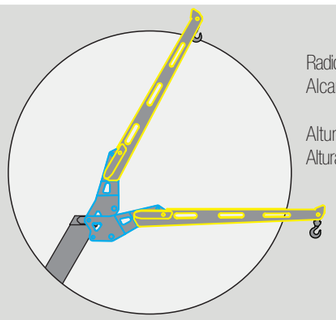

Radio máximo de trabajo de 5,10 m
Alcance máximo de 5,10 m

Altura máxima de 6,30 m
Altura máxima de elevação 6,30 m



Los datos técnicos pueden ser modificados sin previo aviso/ Os dados técnicos podem ser modificados sem aviso prévio

M100 Li-ion

DESCUBRE LOS DETALLES DEL PRODUCTO

DESCUBRA OS DETALHES DO PRODUTO

M100 Li-ion

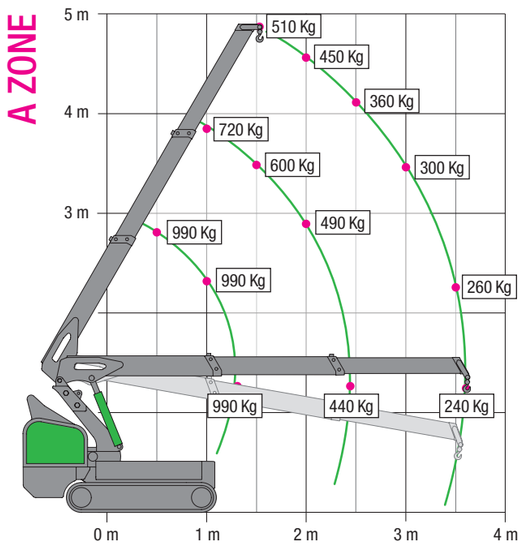

DIAGRAMA OPERATIVO DE ROTACIÓN CON CARRO CERRADO

DIAGRAMA OPERACIONAL DE ROTAÇÃO COM CARRO FECHADO



DIAGRAMA OPERATIVO DE ROTACIÓN CON CARRO EXTENDIDO

DIAGRAMA OPERACIONAL DE ROTAÇÃO COM CARRO ESTENDIDO

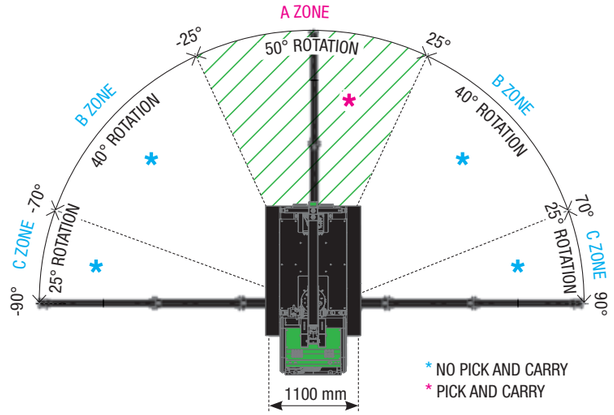

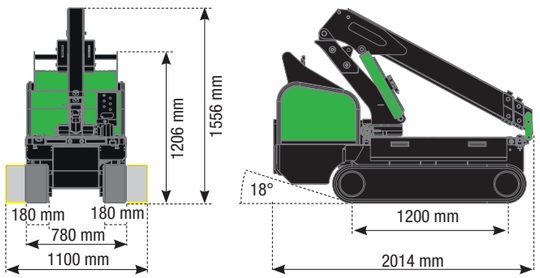

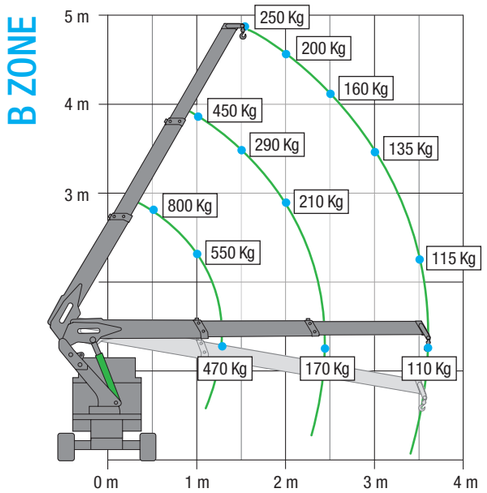

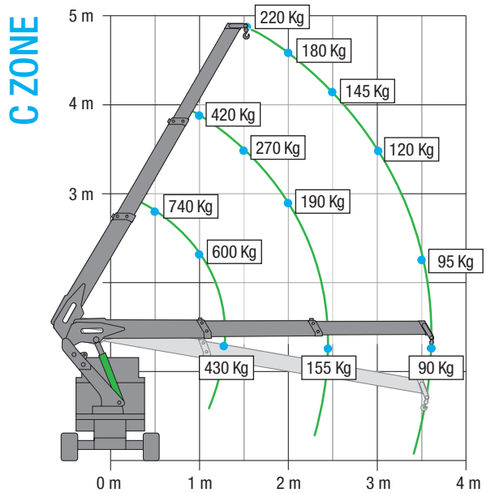



	Capacidad de elevación / Capacidade de elevação: 990 kg
	Radio de trabajo máximo / Alcance máximo: 3,60 m
	Altura máxima de elevación con Jib hidráulico (desde el suelo) Altura máxima de elevação com Jib hidráulico (a partir do solo): 4,90 m
	Altura máxima de elevación (cabrestante subterráneo) Altura máxima de elevação com guincho (abaixo da cota do solo):-32,60 m
	Dimensiones / Dimensões (H x W x L): 1,49 x 0,78 x 2,00 m
KG	Peso (excluyendo los accesorios) / Peso (excluindo acessórios): 960 kg + 80 kg lastre/contra-peso

M100 Li-ion. Mini Grúa Pick and Carry

La **M100 Li-ion** es una obra maestra de diseño e ingeniería, con una capacidad máxima de carga de **990 kg**. La mini grúa "Pick and Carry" está equipada con una **rotación de 50°**. Extremadamente compacta y ergonómica, ha sido diseñada por el equipo de BG LIFT para ofrecer agilidad, robustez y operar en espacios reducidos o de difícil acceso.
Potencia: 510 kg de capacidad a una altura de 4,90 m, con el **brazo en posición vertical.**

M100 Li-ion. Mini Grua Pick and Carry

A **M100 Li-ion** é uma obra-prima de design e engenharia, com uma capacidade máxima de carga de **990 kg.** A mini grua "Pick and Carry" está equipada com uma **rotação de 50°**. Extremamente compacta e ergonómica, foi desenvolvida pela equipa da BG LIFT para oferecer agilidade, robustez e permitir a sua utilização em espaços e acessos reduzidos.
Capacidade de trabalho: 510 kg a uma altura de 4,90 m, com o **braço na posição vertical.**

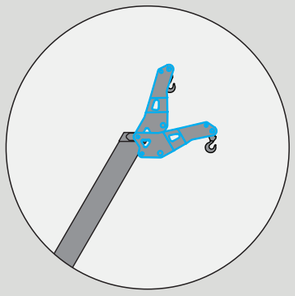

Radio máximo de trabajo de 4,10 m
Alcance máximo de 4,10 m

Altura máxima de 5,30 m
Altura máxima de elevação 5,30 m

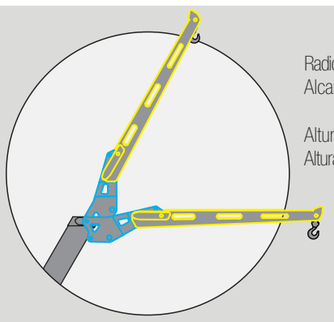

Radio máximo de trabajo de 5,10 m
Alcance máximo de 5,10 m

Altura máxima de 6,30 m
Altura máxima de elevação 6,30 m



Los datos técnicos pueden ser modificados sin previo aviso/ Os dados técnicos podem ser modificados sem aviso prévio

M250

DESCUBRE LOS DETALLES DEL PRODUCTO

DESCUBRA OS DETALHES DO PRODUTO

M250

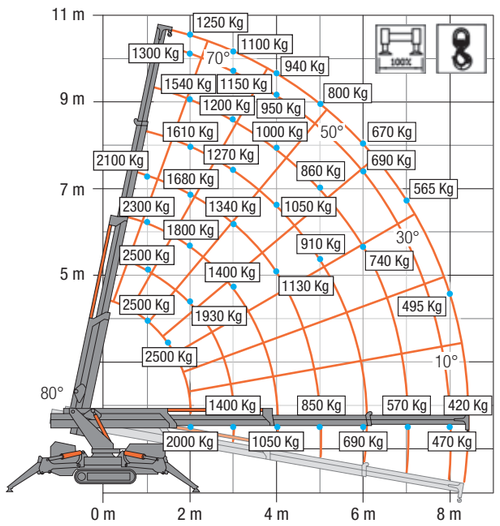

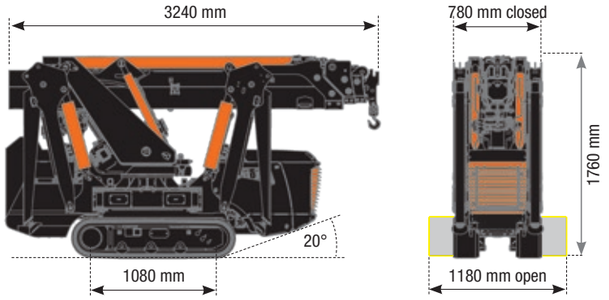

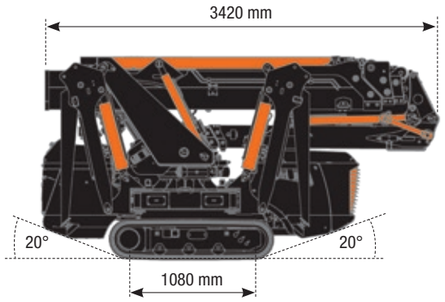

M250 + jib

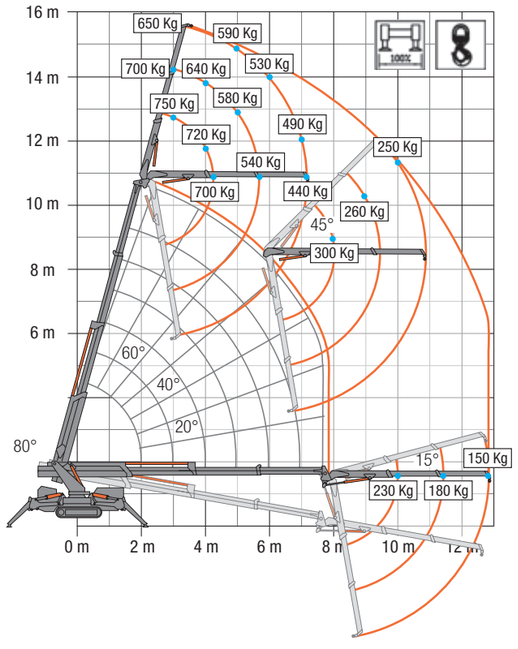

M250 + Cesta / Cesto

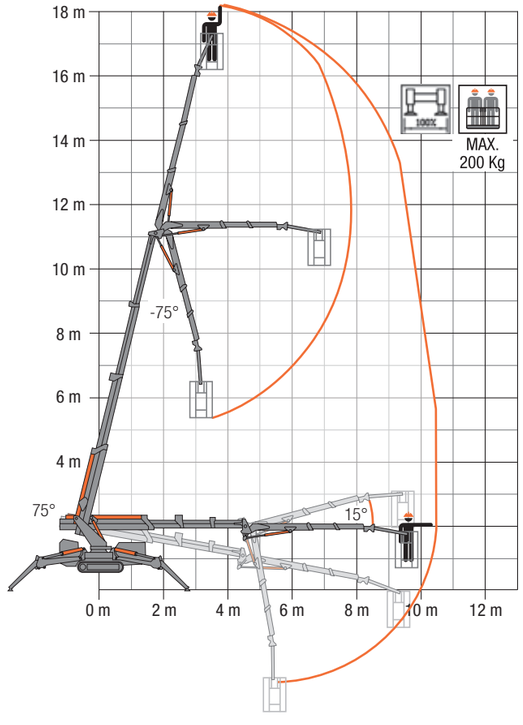

M250



Capacidad de elevación / Capacidade de elevação: 2500 kg	
Radio de trabajo máximo / Alcance máximo: 12,85 m	
Altura máxima de elevación con Jib hidráulico (desde el suelo) Altura máxima de elevação com Jib hidráulico (a partir do solo): 16 m	
Altura máxima de elevación (cabrestante subterráneo) Altura máxima de elevação com guincho (abaixo da cota do solo):-62,50 m	
Dimensiones / Dimensões (H x W x L): 1,76 x 0,78 x 3,24 m	
Peso (excluyendo los accesorios) / Peso (excluindo acessórios): 2420 Kg	

M250. Grúa compacta.

M250, la atención dada al estudio de las formas y la línea exclusiva en su diseño. La armonía estética y funcional en un gran proyecto tecnológico. Una grúa sólida, equipada con tecnologías avanzadas, materiales y componentes de primera calidad, para obtener el mejor rendimiento global. Construida para interiores y uso al aire libre en espacios limitados y edificios de difícil accesibilidad. Las dimensiones y peso ligero, combinado con una maniobrabilidad de precisión milimétrica, permiten trabajos rápidos y menos invasivos. **Potencia:** - 1250 kg capacidad de carga a 10,40 mt. altura, con brazo en posición vertical - 650 capacidad de carga a 16,00 mt. altura, con pluma y pivote en posición vertical.

M250. Grua de Lagartas Compacta.

M250, atenção ao detalhe e linha com design exclusivo. A harmonia estética e funcional de um grande projeto tecnológico. Grua compacta, equipada com tecnologias inovadoras, materiais e componentes de qualidade superior para obter a melhor performance. Ideal para operar em acessos difíceis e espaços limitados. As dimensões e peso reduzidos, em conjunto com uma manobrabilidade de precisão milimétrica, permitem operações rápidas e menos invasivas.
Capacidade de carga:- 1250 kg de capacidade de carga a 10,40 m de altura, com a lança na posição vertical - 650 kg de capacidade de carga a 16,00 m de altura, com a lança e o Jib na posição vertical.



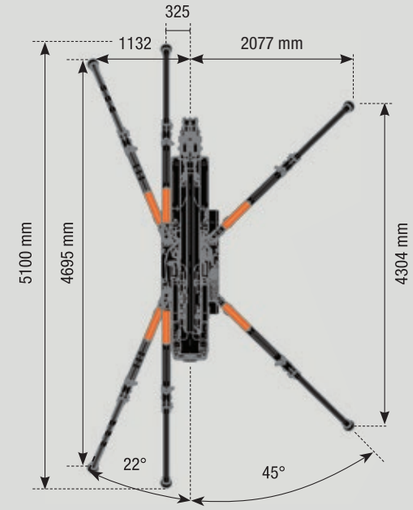



Los datos técnicos pueden ser modificados sin previo aviso/ Os dados técnicos podem ser modificados sem aviso prévio

M250 Li-ion

DESCUBRE LOS DETALLES DEL PRODUCTO

DESCUBRA OS DETALHES DO PRODUTO

M250 Li-ion

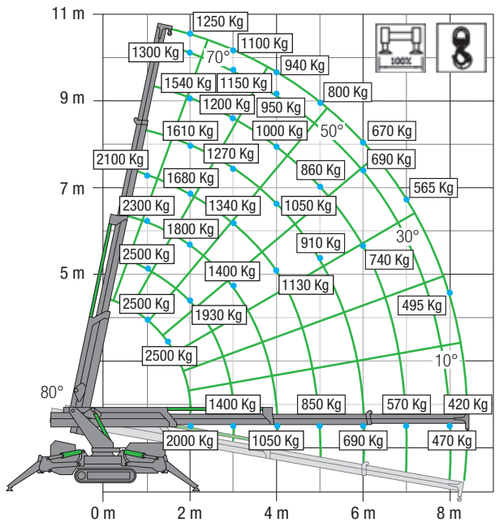

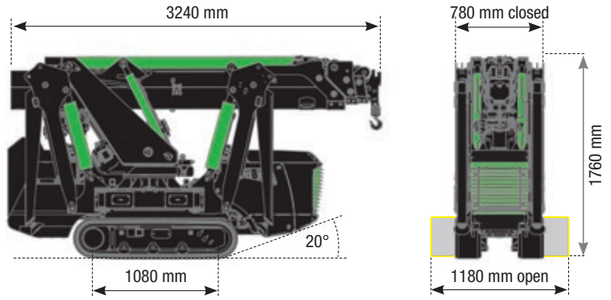

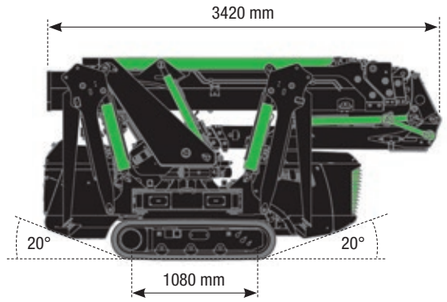

M250 Li-ion + jib

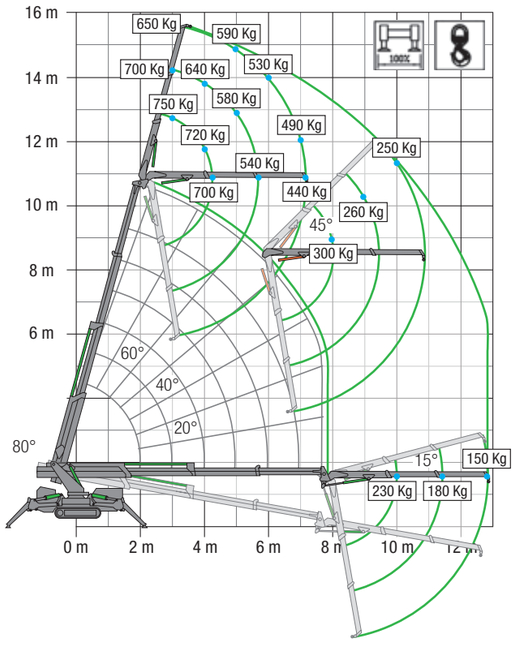

M250 Li-ion + Cesta / Cesto

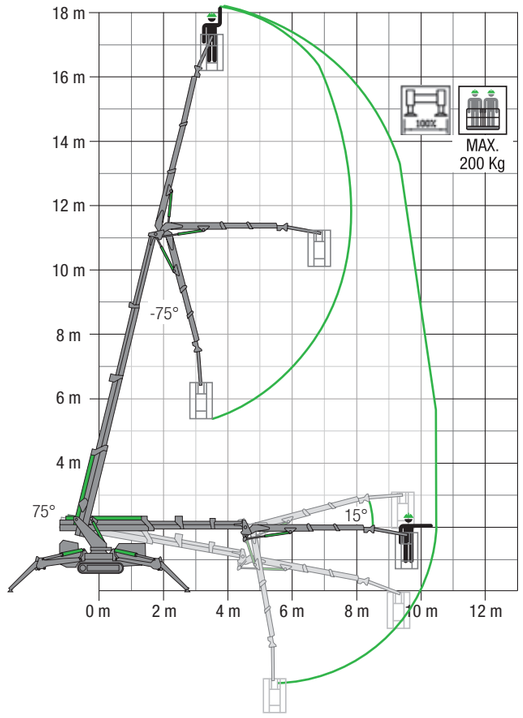



	Capacidad de elevación / Capacidade de elevação: 2500 kg
	Radio de trabajo máximo / Alcance máximo: 12,85 m
	Altura máxima de elevación con Jib hidráulico (desde el suelo) Altura máxima de elevação com Jib hidráulico (a partir do solo): 16 m
	Altura máxima de elevación (cabrestante subterráneo) Altura máxima de elevação com guincho (abaixo da cota do solo):-62,50 m
	Dimensiones / Dimensões (H x W x L): 1,76 x 0,78 x 3,24 m
KG	Peso (excluyendo los accesorios) / Peso (excluindo acessórios): 2420 Kg

M250 Li-ion. Grúa compacta eléctrica.

M250 Li-ion, la atención dada al estudio de las formas y el exclusivo diseño de la línea. La armonía estética y funcional en un gran proyecto tecnológico. Una grúa sólida, equipada con tecnología avanzada, materiales de primera calidad para obtener el mejor rendimiento general. Construido para su uso al aire libre y en espacios limitados en edificios de difícil accesibilidad. Las dimensiones y peso ligero, combinado con una maniobrabilidad de precisión milimétrica, permiten trabajos rápidos y menos invasivos. **Potencia:**- 1250kg capacidad de carga a 10,40 mt. altura, con brazo en posición vertical - 650 capacidad de carga a 16,00 mt. altura, con pluma y jib en posición vertical.

M250 Li-ion. Grua de Lagartas Compacta Elétrica.

M250 Li-ion, atenção ao detalhe e linha com design exclusivo. A harmonia estética e funcional de um grande projeto tecnológico. Grua compacta, equipada com tecnologias inovadoras, materiais e componentes de qualidade superior para obter a melhor performance. Ideal para operar em acessos difíceis e espaços limitados. As dimensões e peso reduzidos, em conjunto com uma manobrabilidade de precisão milimétrica, permitem operações rápidas e menos invasivas. **Capacidade de carga:**- 1250kg de capacidade de carga a 10,40 m de altura, com a lança na posição vertical - 650kg de capacidade de carga a 16,00 m de altura, com a lança e o Jib na posição vertical.

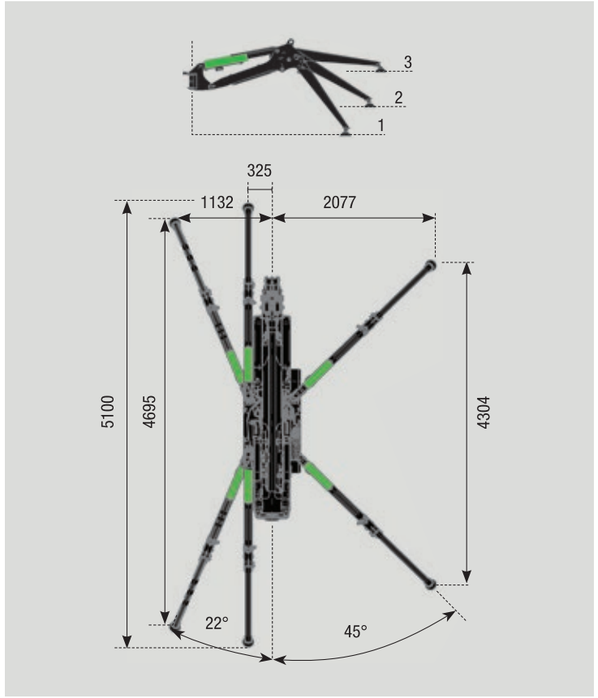



Los datos técnicos pueden ser modificados sin previo aviso/ Os dados técnicos podem ser modificados sem aviso prévio

M400

DESCUBRE LOS DETALLES DEL PRODUCTO

DESCUBRA OS DETALHES DO PRODUTO

M400

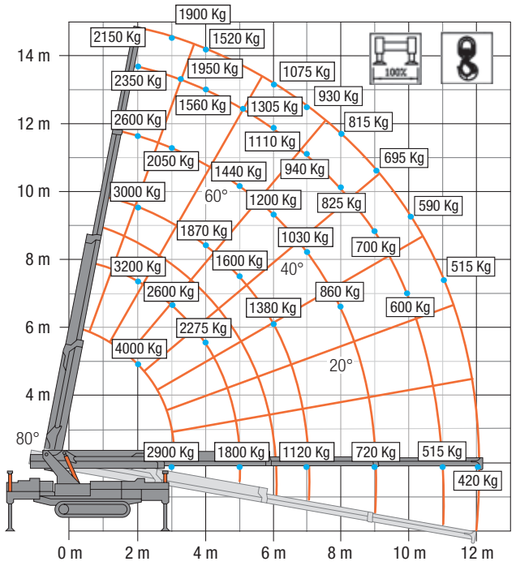

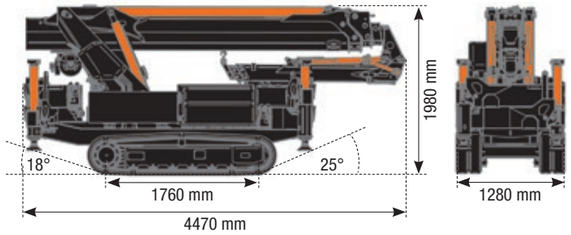

1,6 Ton Pick and Carry

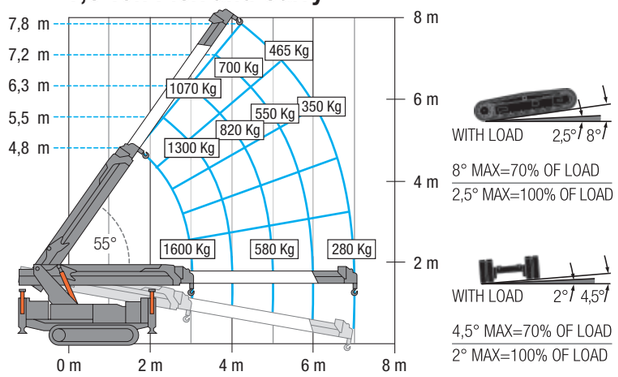

M400 + jib

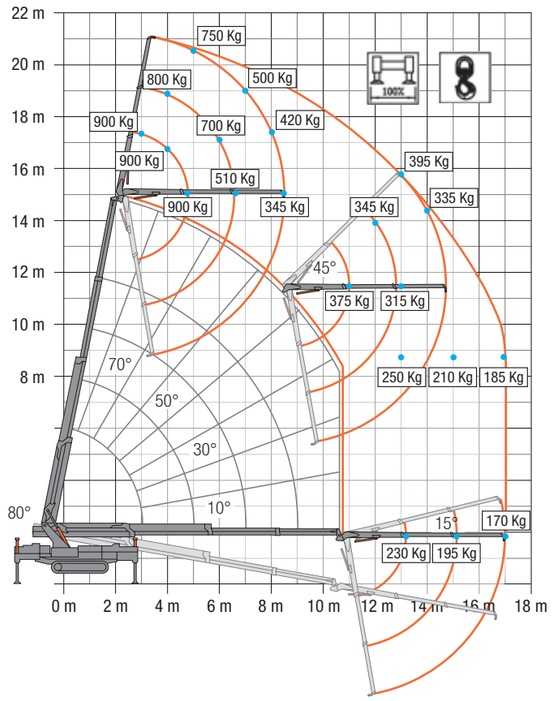

M400 + Cesta / Cesto

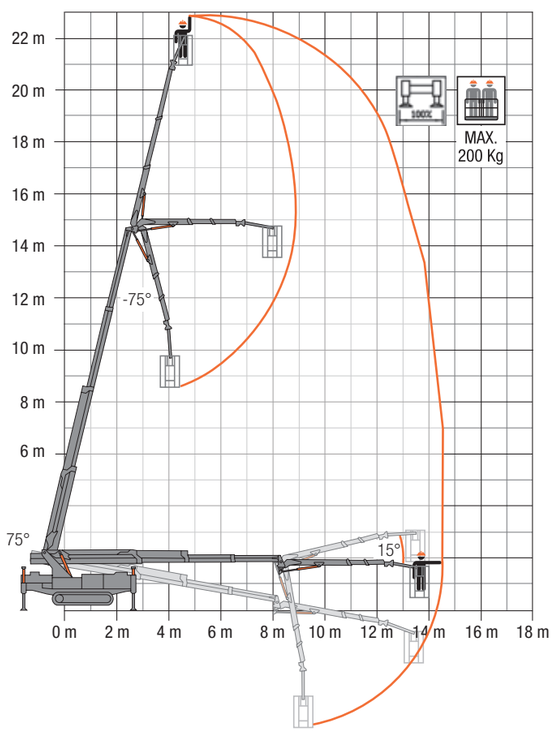

M RANGE



	Capacidad de elevación / Capacidade de elevação: 4000 kg
	Radio de trabajo máximo / Alcance máximo: 17 m
	Altura máxima de elevación con Jib hidráulico (desde el suelo) Altura máxima de elevação com Jib hidráulico (a partir do solo): 21,10 m
	Altura máxima de elevación (cabrestante subterráneo) Altura máxima de elevação com guincho (abaixo da cota do solo):-53,50 m
	Dimensiones / Dimensões (H x W x L): 1,96 x 1,20 x 4,25 m
KG	Peso (excluyendo los accesorios) / Peso (excluindo acessórios): 4300 Kg

M400. Grúa compacta.

M400 no es solo una grúa sobre orugas compacta increíble, sino también un incansable grúa de carga y descarga capaz de moverse con precisión milimétrica en espacios estrechos y con una elevación de hasta 1,6 toneladas. Dos grúas en una o más: la innovadora tecnología de los estabilizadores de doble haz transversal permite tener mayores posibilidad de posicionamiento, facilitando así el uso en la operación y en situaciones consideradas durante mucho tiempo imposibles. Las dimensiones y peso ligero, combinado con precisión milimétrica la maniobrabilidad, reducen enormemente el tiempo de operación aumentando la calidad y garantizando de este modo una seguridad total de la maniobra y del operador. **Potencia:**- 2100 kg capacidad de carga a 14,80 mt. altura, con brazo en posición vertical - 750 capacidad de carga a 21,10 mt. altura, con pluma y jib en posición vertical.

M400. Grua de Lagartas Compacta.

M400 não é apenas uma excecional grua de lagartas compacta, mas também uma incansável grua "Pick & Carry", capaz de se mover com precisão milimétrica em espaços muito estreitos e capaz de elevar até 1,6 toneladas. Duas gruas numa só e muito mais: A tecnologia inovadora dos estabilizadores extensíveis em formato "X", confere maiores possibilidades de posicionamento da grua, facilitando a operação em situações anteriormente consideradas como impossíveis. As dimensões e peso reduzidos, em conjunto com uma manobrabilidade de precisão milimétrica, permitem operações rápidas e menos invasivas.
Capacidade de carga: - 2100 kg de capacidade de carga a 14,80 m de altura, com a lança na posição vertical - 750 capacidade de carga a 21,10 m de altura, com a lança e o Jib na posição vertical.

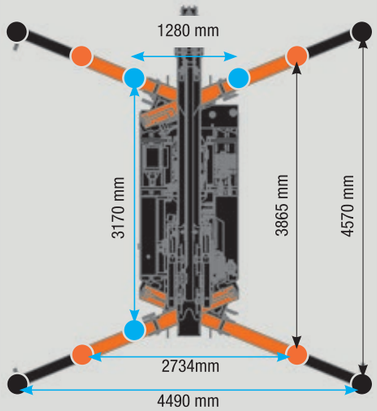



Los datos técnicos pueden ser modificados sin previo aviso/ Os dados técnicos podem ser modificados sem aviso prévio

M400 Li-ion

DESCUBRE LOS DETALLES DEL PRODUCTO

DESCUBRA OS DETALHES DO PRODUTO

M400 Li-ion

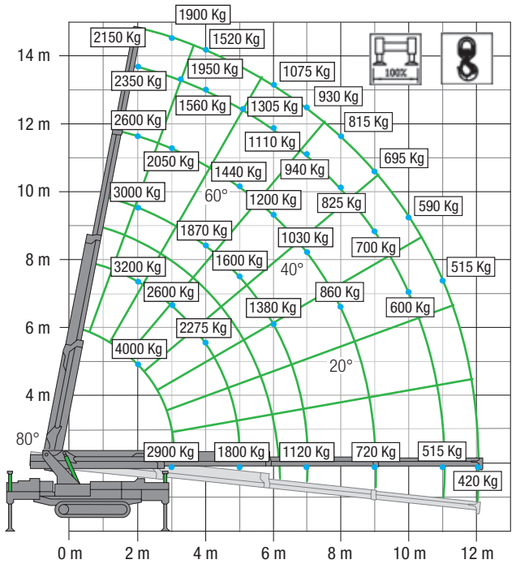

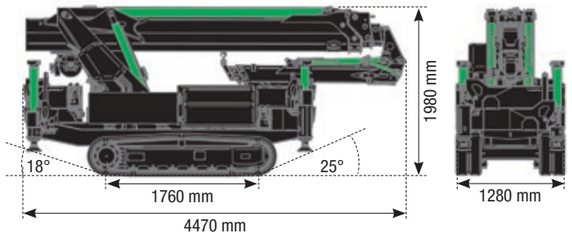

1,6 Ton Pick and Carry

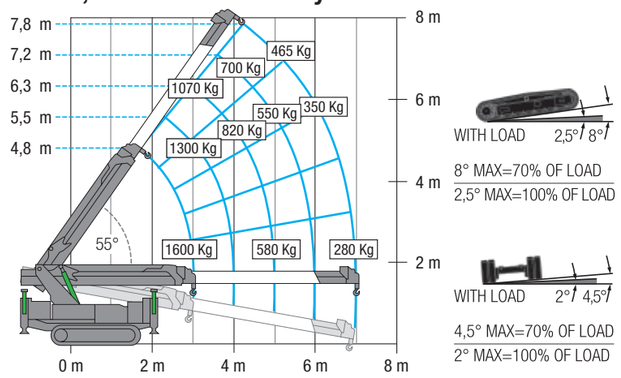

M400 Li-ion + jib

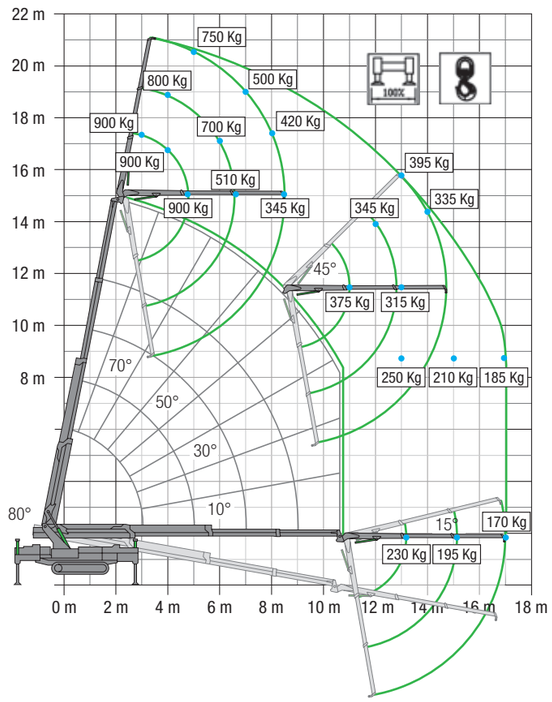

M400 Li-ion + Cesta / Cesto

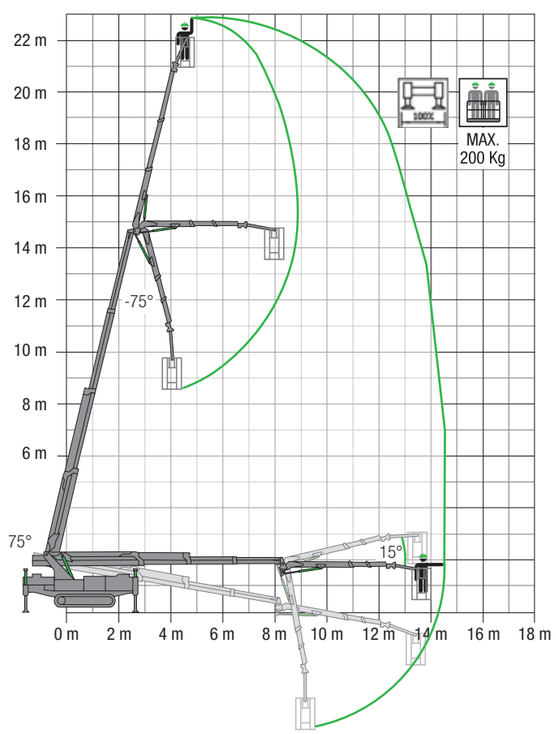



	Capacidad de elevación / Capacidade de elevação: 4000 kg
	Radio de trabajo máximo / Alcance máximo: 17 m
	Altura máxima de elevación con Jib hidráulico (desde el suelo) Altura máxima de elevação com Jib hidráulico (a partir do solo): 21,10 m
	Altura máxima de elevación (cabrestante subterráneo) Altura máxima de elevação com guincho (abaixo da cota do solo):-53,50 m
	Dimensiones / Dimensões (H x W x L): 1,96 x 1,20 x 4,25 m
KG	Peso (excluyendo los accesorios) / Peso (excluindo acessórios): 4300 Kg

M400. Grúa compacta.

M400 Li-ion no es solo una grúa sobre orugas compacta increíble, sino también un incansable grúa de carga y descarga capaz de moverse con precisión milimétrica en espacios estrechos y con una elevación de hasta 1,6 toneladas. Dos grúas en una o más: la innovadora tecnología de los estabilizadores de doble haz transversal permite tener mayores posibilidad de posicionamiento, facilitando así el uso en la operación y en situaciones consideradas durante mucho tiempo imposibles. Las dimensiones y peso ligero, combinado con precisión milimétrica la maniobrabilidad, reducen enormemente el tiempo de operación aumentando la calidad y garantizando de este modo una seguridad total de la maniobra y del operador. **Potencia:**- 2100 kg capacidad de carga a 14,80 mt. altura, con brazo en posición vertical - 750 capacidad de carga a 21,10 mt. altura, con pluma y jib en posición vertical.

M400. Grua de Lagartas Compacta.

M400 Li-ion não é apenas uma excecional grua de lagartas compacta, mas também uma incansável grua "Pick & Carry", capaz de se mover com precisão milimétrica em espaços muito estreitos e capaz de elevar até 1,6 toneladas. Duas gruas numa só e muito mais: A tecnologia inovadora dos estabilizadores extensíveis em formato "X", confere maiores possibilidades de posicionamento da grua, facilitando a operação em situações anteriormente consideradas como impossíveis. As dimensões e peso reduzidos, em conjunto com uma manobrabilidade de precisão milimétrica, permitem operações rápidas e menos invasivas. **Capacidade de carga:** - 2100 kg de capacidade de carga a 14,80 m de altura, com a lança na posição vertical - 750 capacidade de carga a 21,10 m de altura, com a lança e o Jib na posição vertical.

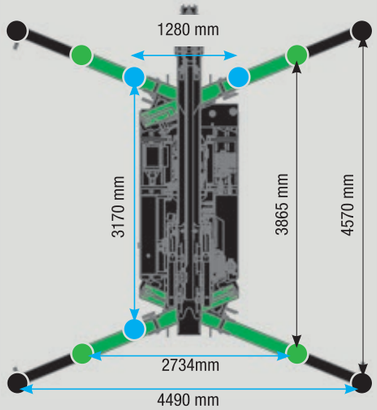



Los datos técnicos pueden ser modificados sin previo aviso/ Os dados técnicos podem ser modificados sem aviso prévio

Especificaciones técnicas
Características técnicas










	M060	M060 Li-ion	M100	M100 Li-ion	M250	M250 Li-ion	M400	M400 Li-ion
Capacidad máxima/Capacidade de carga máxima:	580 Kg/1,3 m	580 Kg/1,3 m	990 Kg/1,6 m	990 Kg/1,6 m	2500 Kg/1,5 m	2500 Kg/1,5 m	4000 Kg/2 m	4000 Kg/2 m
Max alcance/Alcance máximo:	3,01 m	3,01 m	3,60 m	3,60 m	8,43 m	8,43 m	12,10 m	12,10 m
Max alcance con Jib (opcional) Alcance máximo com Jib (opcional):	-	-	-	-	12,85 m	12,85 m	17,00 m	17,00 m
Altura máxima del gancho/Altura máxima com gancho:	4,25 m	4,25 m	4,90 m	4,90 m	10,40 m	10,40 m	14,80 m	14,80 m
Altura máxima del gancho con la pluma (opcional) Altura máxima com Jib (opcional):	-	-	-	-	16 m	16 m	21,10 m	21,10 m
Ángulo de giro/Ângulo de rotação: Velocidad de rotación/Velocidade de rotação:	- 25° + 25°	- 90° + 90°	- 25°+25°	- 90°+90°	Continuo 1,5 rpm	Continuo 1,5 rpm	Continuo 1 rpm	Continuo 1 rpm
Cabrestante (opcional)/Guincho (opcional): Primera capa de tracción/Capacidade de carga Longitud de la cuerda/Comprimento do cabo Velocidad en tracción directa/Velocidade	500 Kg 36 m 42 m/min	500 Kg 36 m 42 m/min	500 Kg 36 m 42 m/min	500 Kg 36 m 42 m/min	900 Kg 68 m 47 m/min	900 Kg 68 m 47 m/min	1000 Kg 60 m 47 m/min	1000 Kg 60 m 47 m/min
Radiomando: Controlo remoto por comando rádio:	-	NBB Can-Bus + Color Display	Scanreco	Scanreco Can-Bus + Display	Scanreco Can-Bus + Display	Scanreco Can-Bus + Display	Scanreco Can-Bus + Display	Scanreco Can-Bus + Display
Control de estabilidad: Controlo de estabilidade:	Electrohidráulico Electro-hidráulico	Electrónico Eletrónico	Electrohidráulico Electro-hidráulico	Electrónico Eletrónico	Electrónico Eletrónico	Electrónico Eletrónico	Electrónico Eletrónico	Electrónico Eletrónico
Sistema de estabilidad/Estabilizadores:	-	-	-	-	Max 4155x4300	Max 4155x4300	Max 4490x4570	Max 4490x4570
Pesos/Pesos: Grúa estándar/Grua standard | Pluma/Jib Motor eléctrico/Motor elétrico | Winch/Guincho Lastre móvil /Contrapeso Amovível (Pick and Carry)	720+200 Kg contrapeso | - 40 Kg | 28 Kg -	720+200 Kg contrapeso | - 40 Kg | 28 Kg -	960 Kg | 80 Kg contrapeso 40 Kg | 28 Kg -	960 Kg | 80 Kg contrapeso 40 Kg | 28 Kg -	2420 Kg | 210 Kg 40 Kg | 65 Kg -	2420 Kg | 210 Kg 40 Kg | 65 Kg -	4300 Kg | 230 Kg 40 Kg | 65 Kg 300 Kg	4300 Kg | 230 Kg 40 Kg | 65 Kg 300 Kg
Transmisión/Transmissão | Alcance/Caudal Presión/Pressão | Velocidad/Velocidade Grado de pendiente máximo/Grau de inclinação máxima Presión máxima sobre el suelo/Pressão máxima no solo	Moto-reducer | 30 l/min 150 bar | 1,3-2 Km/h 20° 0,25 Kg/cm²	Moto-reducer | 30 l/min 150 bar | 1,3-2 Km/h 20° 0,25 Kg/cm²	Moto-reducer | 30 l/min 230 bar | 1,3-2 Km/h 20° 0,26 Kg/cm²	Moto-reducer | 30 l/min 230 bar | 1,3-2 Km/h 20° 0,26 Kg/cm²	Moto-reducer | 50 l/min 170 bar | 0-2 Km/h 25° 0,47 Kg/cm²	Moto-reducer | 50 l/min 170 bar | 0-2 Km/h 25° 0,47 Kg/cm²	Moto-reducer | 55 l/min 200 bar | 0-2 Km/h 25° 0,41 Kg/cm²	Moto-reducer | 55 l/min 200 bar | 0-2 Km/h 25° 0,41 Kg/cm²
Motor térmico: Potencia máxima/Potência máxima Par máximo/Torque máximo Capacidad del depósito/Capacidade do depósito	8,7 Kw - 11,7 Hp 26,5 Nm 6 l	-	8,7 Kw- 11,7 Hp 26,5 Nm 6 l	-	18,5 Kw- 24,8 Hp 71,5 Nm 13 l	-	18.9 Kw - 25.7 Hp 64 Nm 25 l	-
Motor eléctrico / Motor elétrico: Fuente de alimentación/Fonte de alimentação Potencia/Potência	230 V 2,2 Kw + inverter	-	230 V 2,2 Kw + inverter	-	230 V 2,2 Kw + inverter	-	400 V - 5,5 Kw 48 V	-
Pack de baterías eléctricas/Pack de baterias elétricas:	-	24 V	-	48 V	-	48 V	48 V	48 V

Los datos técnicos pueden ser modificados sin previo aviso/ Os dados técnicos podem ser modificados sem aviso prévio

Equipamiento estándar
Equipamentos de série

	M060	M060 Li-ion	M100	M100 Li-ion	M250	M250 Li-ion	M400	M400 Li-ion
Mando a distancia por radio con pantalla LCD para la función de oruga, chasis y grúa / Controlo por comando rádio com LCD para controlo de cada função da máquina					●	●	●	●
Mando a distancia por radio con pantalla de color para cada función de la máquina / Controlo por comando rádio com display a cores para controlo de cada função da máquina		●		●				
Rotación continua / Rotação contínua					●	●	●	●
Rotación de la grúa 50°/ Rotação de 50°	●		●					
Rotación de la grúa 180° / Rotação de 180°		●		●				
Predisposición a la instalación de cabrestantes Predisposição para instalação de guincho	●	●	●	●	●	●	●	●
Predisposición para la instalación de Jib / Predisposição para instalação de Jib					●	●	●	●
Estabilizadores con diferentes posiciones de estabilidad Estabilizadores que permitem variadas posições de estabilização					●	●		
Sistema de control de variaciones continuas de los estabilizadores Estabilizadores que permitem variadas posições de estabilização							●	●
Estabilización automática/Estabilização automática					●	●	●	●
Traducción de dos velocidades / Deslocação com opção de 2 velocidades	●	●	●	●	●	●	●	●
Oruga extensible/ Lagartas extensíveis horizontalmente	●	●	●	●	●	●		
Incremento manual de la velocidad del motor endotérmico Aceleração manual das rpm do motor térmico	●		●		●		●	
N.º 4 faros de trabajo LED en el carro/N.º 4 faróis de trabalho LED no chassis							●	●
N.º 2 faros de trabajo LED en el carro/N.º 2 faróis de trabalho LED no chassis					●	●		
Conexiones de elevación Nº 2 / Conexões para 2 pontos elevação	●	●	●	●				
Conexiones de elevación nº 4 /Conexões para 4 pontos elevação					●	●	●	●
Dispositivo electrónico de limitación / Limitador de carga eletrónico		●		●	●	●	●	●
Dispositivo limitador electrohidráulico / Limitador de carga electro-hidráulico	●		●					
Autodiagnóstico		●		●	●	●	●	●
Según EN 13000 / Norma de referência EN 13000	●	●	●	●	●	●	●	●
BG Connect		●		●	●	●	●	●
Smart Stability Control (SSC)							●	●

Opcionales
Opcionais

	M060	M060 Li-ion	M100	M100 Li-ion	M250	M250 Li-ion	M400	M400 Li-ion
Cabrestante hidráulico de 500 kg /Guincho hidráulico de 500 kg	●	●	●	●				
Cabrestante hidráulico de 900 kg / Guincho hidráulico de 900 kg					●	●		
Cabrestante hidráulico de 1.000 kg / Guincho hidráulico de 1000 kg							●	●
Conexiones de gancho bajadas Olhais adicionais para diferentes posições do gancho	●	●	●	●	●	●	●	●
Poleas de segunda línea / Polias para 2 linhas de cabo			●	●				
Poleas de tercera línea / Polias para 3 linhas de cabo					●	●		
Poleas de tracción cuarta y tercera / Polias para 3 e 4 linhas de cabo							●	●
Placas para estabilizadores /Placas para estabilizadores					●	●	●	●
Luz led de trabajo en la pluma principal /Luz de trabalho LED no braço principal	●	●	●	●	●	●	●	●
Luz led de trabajo en la pluma /Luz de trabalho LED no Jib					●	●	●	●
Pluma hidráulica con apertura hasta 195 /Jib hidráulico com abertura até 195º					●	●	●	●
Motor eléctrico monofásico de 2,2 kW/230V con inversor Motor elétrico monofásico de 2,2 kW/230V com inversor	●		●		●			
Motor eléctrico trifásico 5,5 kW/400 V Motor elétrico trifásico de 5,5 kW/400 V							●	
Incremento automático de rpm del motor endotérmico Aceleração automática das rpm do motor térmico					●		●	
Sin marcas de goma / Sistema de lagartas em borracha anti marcas	●	●	●	●	●	●	●	●
Cesta con capacidad para dos personas, CE Cesta de operador CE com capacidade para 2 pessoas					●	●	●	●
Luces led para estabilizadores / Luzes LED para estabilizadores							●	●
Aceite ecológico / Óleo hidráulico biodegradável	●	●	●	●	●	●	●	●
Pliegue automático de la grúa / Fecho automático da grua					●	●	●	●
Motor eléctrico con batería de litio Motor elétrico com bateria de lítio							●	
Radiomando: Controlo remoto por comando rádio:			●					

Los datos técnicos pueden ser modificados sin previo aviso/ Os dados técnicos podem ser modificados sem aviso prévio











COMPACT CRAWLER CRANE

M RANGE











BG LIFT®

SIMPLE ANSWERS TO COMPLEX LIFTING REQUESTS



ES / PT

GRÚA COMPACTA SOBRE ORUGAS
GRUA COMPACTA DE LAGARTAS

M RANGE



BG LIFT srl
Loc. Policchia, 3
37010 Cavaion Veronese (VR) Italy
Phone: +39 045 8240360
E-mail: info@bglift.com
www.bglift.com

SIMPLE ANSWERS TO COMPLEX LIFTING REQUESTS

DB0012_0-ES/PT_REV00