ENG / DE



COMPACT CRAWLER CRANE
KOMPAKTKRAN AUF ROLLSCHIENEN

M RANGE

M060
M060 Li-ion
M100
M100 Li-ion
M250
M250 Li-ion
M400
M400 Li-ion

BG LIFT®

SIMPLE ANSWERS TO COMPLEX LIFTING REQUESTS

M RANGE

14

M100

990 kg
4,90 mt



16

M100 Li-ion

990 kg
4,90 mt





12

M060 Li-ion

580 kg
4,25 mt

18

M250

2500 kg
15,90 mt





10

M060

580 kg
4,25 mt

20

M250 Li-ion

2500 kg
15,90 mt



22

M400

4000 kg
21,10 mt



24

M400 Li-ion

4000 kg
21,10 mt





BG LIFT - The italian Job

“Simple answers to complex lifting requests”.
The BG LIFT engineering team transforms lifting, accessibility and transport issues into hand-on solutions using advanced technology. It is no coincidence that BG LIFT has quickly become one of the brightest points of reference for compact crane sector. From the very onset the mission has been to offer distinctive and solution-providing tools that are easy to use and pleasing to the eye. However, design and technological innovation only represent the “tip of the iceberg” comprised mostly of complex systems that are perfectly compatible with international standards on safety and protection in the workplace.

„Einfache Antworten auf komplexe Hebeanfragen“.
Das Ingenieurteam von BG LIFT verwandelt Hebe-Zugänglichkeits- und Transportprobleme in zugängliche und fortschrittliche Technologielösungen. Es ist kein Zufall, dass sich BG LIFT schnell zu einem der besten Bezugspunkte im Bereich der Kompaktkrane entwickelt hat. Das Design und die technologische Innovation stellen nur die „Spitze des Eisbergs“ der „M“-Serie dar, die vor allem aus komplexen Systemen besteht, die perfekt mit internationalen Standards für Sicherheit und Schutz am Arbeitsplatz kompatibel sind.



The technological innovation by BG LIFT that makes your work unique and advanced

Move on to the next level of DNA, discover the know-how of BG LIFT compact crawler cranes. An exclusive technology available to you every day at work, designed by the parent company's engineering team to solve the typical issues encountered by those who use these machines for their profession, in a brilliant, safe and qualitative way. Evaluate all the technological solutions built into our products and enter the extraordinary world of BG LIFT.


1


2/3

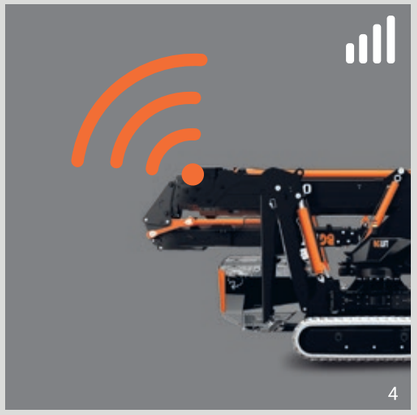
4

1. ADVANCED DESIGN
The aesthetic design made in Italy of the M series cranes is the functional envelope of a large technological project.

2. FAST, WITH MILLIMETRIC MOVEMENTS
Reliable, smooth and quick movements guarantee extremely precise positioning.

3. ERGONOMIC CONTROLS
Intuitive management easily accessible to reduce operator stress even in extreme situations.

4. BG CONNECT
With the BG Connect remote connection system, you can perform diagnostics, modify parameters, customize machine movements and update software remotely.

1. ENTWICKELTES DESIGN
Das Made in Italy hergestellte ästhetische Projekt der Krane der M-Serie ist die funktionale Hülle eines großen technologischen Projekts.

2. SCHNELL, MIT MILLIMETRISCHEN BEWEGUNGEN
Zuverlässig, leichtgängig und schnell in der Bewegung garantieren sie eine äußerst präzise Positionierung.

3. ERGONOMISCHE BEDIENELEMENTE
Intuitives und leicht zugängliches Management zur Reduzierung des Bedienerstresses auch in Extremsituationen.

4. BG CONNECT
Mit dem Fernverbindungssystem BG Connect ist es möglich, Diagnosen durchzuführen, Parameter zu ändern, Maschinenbewegungen anzupassen und die Software aus der Ferne zu aktualisieren.

Die technologische Innovation von BG LIFT macht Ihre Arbeit einzigartig und fortschrittlich

Gehen Sie auf die nächste Ebene und entdecken Sie das Know-how kompakter Raupenkrane BG-LIFT. Eine exklusive und stets verfügbare Technologie, die von unserem „Engineering-Team" entwickelt wurde, um Probleme auf brillante, sichere und qualitativ hochwertige Weise zu lösen typisch für diejenigen, die diese Maschinen beruflich nutzen. Bewerten Sie alle in unsere Produkte integrierten technologischen Lösungen, und betreten Sie die außergewöhnliche Welt von BG LIFT.


5


6


7

5. CONTINUOUS SELF-DIAGNOSIS
Continuous self-diagnosis of machine operating conditions with advanced geolocation system, push status notifications and advanced errors and faults diagnosis.

6. ELECTRONIC STABILITY CONTROL
The integrate electronic stability control system allows the crane to automatically adjust its load capacity according to the position of each outriggers.

7. LATEST GENERATION ENGINES
Power supplies with the latest generation of diesel engines, power units with mains power supply or eco-sustainable lithium batteries with fast charging.

5. KONTINUIERLICHE SELBSTDIAGNOSE
Kontinuierliche Selbstdiagnose der Betriebsbedingungen der Maschine mit fortschrittlichem Geolokalisierungssystem, Push-Statusbenachrichtigungen und erweiterter Diagnose von Fehlern und Störungen.

6. ELEKTRONISCHE STABILITÄTSKONTROLLE
Das integrierte elektronische Stabilitätskontrollsystem ermöglicht es dem Kran, seine Tragfähigkeit automatisch an die Position jedes Stabilisators anzupassen.

7. MOTOREN DER NEUESTEN GENERATION
Angetrieben von Dieselmotoren der neuesten Generation, netzbetriebenen Elektroaggregaten oder umweltfreundlichen Lithiumbatterien mit Schnellladung.

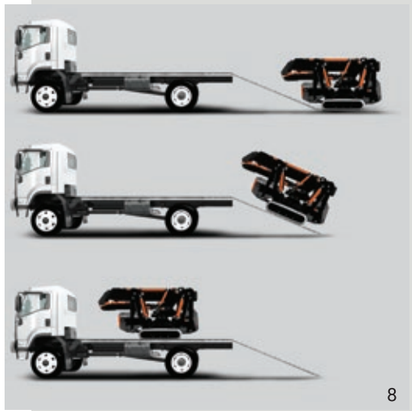
8


9


9


8


10



11


12

8. LOW CENTRE OF GRAVITY AND GROUND CLARANCE ANGLE
The low centre of gravity simplifies movement on difficult terra n. While the wide ground clearance angle facilitate loading-unloading from ramps of all kinds.

9. OPTIMISED FOR OUTDOOR USE
Optimised far outdoor use in difficult terrain and in narrow spaces.

10. OPERATORS BASKETS CE
Our cranes can be equipped with a wide range of operator baskets that comply with the reference standard.

8. NIEDRIGER SCHWERPUNKT UND ANGRIFFSWINKEL
Der niedrige Schwerpunkt vereinfacht die Fortbewegung in schwierigem Gelände. Die großen Angriffswinkel erleichtern das Be- und Entladen von Rampen aller Art.

9. OPTIMIERT FÜR DEN EXTERNEN GEBRAUCH
Für den Außeneinsatz in schwierigem Gelände und auf engstem Raum optimierter Kran.

10. CE-BEDIENERKÖRBE
Unsere Krane können mit einer breiten Palette von Bedienkörben ausgestattet werden, die den Referenznormen entsprechen.

11. ESSENTIAL TELESCOPIC BOOM
Telescopic boom cleaned from mechanical and structural elements. Hydraulic hoses and electrical systems are inserted inside the boom.

12. PICK & CARRY
Both the model M400 and the smaller crane M060, can be used far load shifts in Pick & Carry mode.

11. ESSENTIAL TELESKOPARM
Der Teleskoparm wurde von mechanischen und strukturellen Elementen befreit. Die hydraulischen Leitungen und elektrischen Systeme sind im Inneren des Arms untergebracht.

12. PICK & CARRY
Sowohl das Modell M400 als auch der kleinere M060-Kran können für Lastbewegungen im Pick & Carry-Modus eingesetzt werden.

ARTW ALWAYS READY TO WORK
"X" frame that allows you to work with the stabilizers in shape and the footprint to a minimum.
„X"-Rahmen, der es Ihnen ermöglicht, mit den Stabilisatoren in Form zu arbeiten und die Gesamtabmessungen auf ein Minimum zu beschränken.

SSC SMART STABILITY CONTROL
Electronic stability control system. Allows the crane to automatically adjust its load capacity according to the position of each stabilizer. / Elektronisches Stabilitätskontrollsystem. Automatische Anpassung der Tragfähigkeit entsprechend der Position jedes Stabilisators.

ETD EASY TO DRIVE
It can stabilize and work in steep terrain.
Es stabilisiert und funktioniert in steilem Gelände.

ASS AUTOMATIC STABILIZATION SYSTEM
The integrated self-stabilization system allows the automatic levelling of the machine frame in any condition, automatically bringing the crane into the correct conditions of use.
Das integrierte Selbststabilisierungssystem ermöglicht die automatische Nivellierung des Maschinenrahmens in jedem Zustand und bringt den Kran automatisch in die richtigen Einsatzbedingungen.

ADS AUTOMATIC DESTABILIZATION SYSTEM
The integrated system allows the automatic destabilization of the machine frame in any condition, automatically bringing the crane in the correct transport conditions.
Das integrierte System ermöglicht die automatische Destabilisierung des Maschinenrahmens in jedem Zustand und bringt den Kran automatisch in die richtigen Translationsbedingungen.

ACF AUTOMATIC CRANE FOLDING
The integrated automatic crane folding system allows the crane to close automatically, returning to the required conditions in order to be destabilized.
Das integrierte Selbstschließsystem ermöglicht das vollständige automatische Schließen des Arms und stellt die Funktion wieder her Maschine in einem Zustand, der destabilisiert werden kann.

JRTU JIB READY TO USE
Jib closed under the main arm always operational.
Der Ausleger ist unter den immer betriebsbereiten Hauptausleger geklappt.

JOL JIB OVER LINE
Jib at + 15 °, to climb over obstacles.
Jib bei +15°, um Hindernisse zu überwinden.

ARC AUTOMATIC ROTATION CENTERING
The integrated automatic rotation centering system allows the crane to automatically rotate to the correct position. For closing the boom. / Automatische Rotationszentrierung, die es dem Kran ermöglicht, sich automatisch in die richtige Position zu drehen Position. Zum Wiederverschließen des Arms.

NLR NO LIMITS ROTATION
Infinite rotation without clutter thanks to the ball-free arm.
Unendliche Drehung ohne Belastung dank ballastfreiem Arm.

EFUC EVERY FUNCTION UNDER CONTROL
The remote control with display for integrated control displays all the parameters in real time.
Die Funksteuerung mit integriertem Kontrolldisplay zeigt alle Parameter in Echtzeit an.

EEAA ELECTRIC ENGINE ALWAYS ALLOWED
Single phase electric motor 2,2 kW with inverter 230 V. 15 kW three-phase electric motor with 400 V inverter.
Einphasiger 2,2-kW-Elektromotor mit 230-V-Wechselrichter. Dreiphasiger 15-kW-Elektromotor mit 400-V-Wechselrichter.

M060
EEAA



M060 Li-ion
EFUC



M100
EEAA
EFUC



M100 Li-ion
EFUC



M250
EEAA
EFUC
SSC
ETD
ASS
ADS
ACF
JRTU
JOL
ARC
NLR



M250 Li-ion
EFUC
SSC
ETD
ASS
ADS
ACF
JRTU
JOL
ARC
NLR

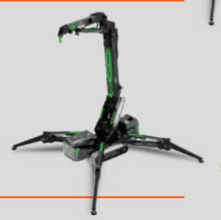

M400
EEAA
EFUC
ARTW
SSC
ETD
ASS
ADS
ACF
JRTU
JOL
ARC
NLR



M400 Li-ion
EFUC
ARTW
SSC
ETD
ASS
ADS
ACF
JRTU
JOL
ARC
NLR



M060

SCAN ME PRODUCT DETAILS

SCAN MICH PRODUKT EINZELHEITEN

M060

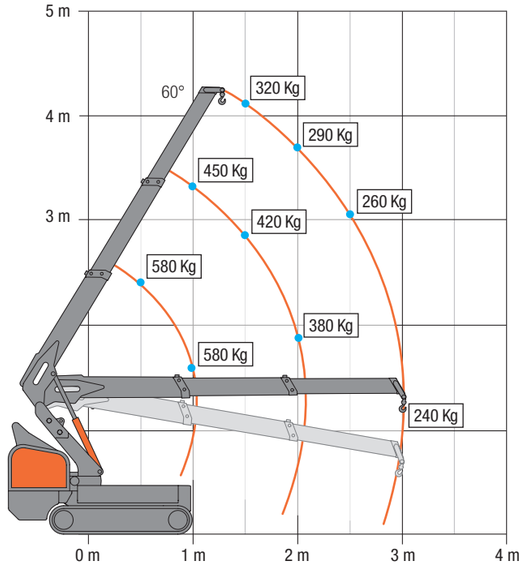

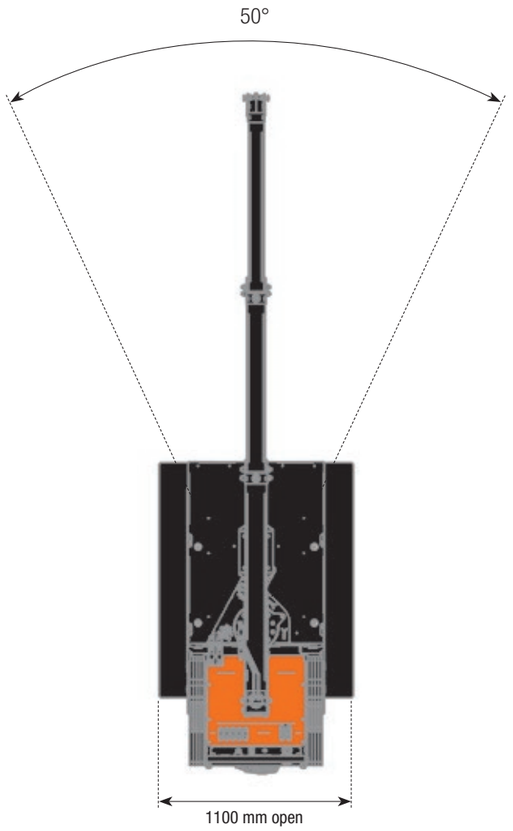

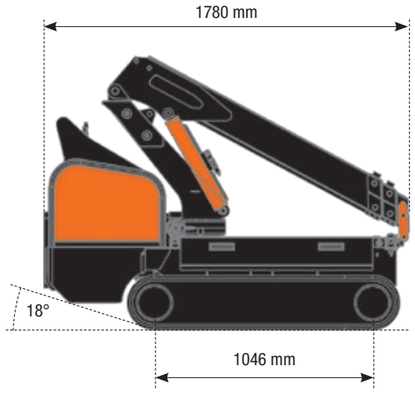

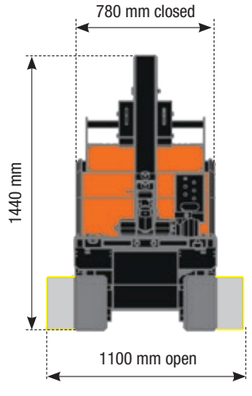

	Lifting capacity / Tragfähigkeit: 580 kg
	Maximum working radius / Maximaler arbeitsradius: 3,01 m
	Maximum lifting height with hydraulic Jib (from the ground) Maximale höhe des armes (vom boden aus): 4,25 m
	Maximum lifting height (underground-winch) Maximale hubhöhe (unter der Erdoberfläche): - 34 m
	Dimensions / Dimensionen (H x W x L): 1,44 x 0,78 x 1,78 m
KG	Weight (excluding accesories) / Gewicht (ohne Zubehör): 720 kg + 200 kg ballast



M060. Mini Crawler Crane Pick And Carry.

M060 a baby design and engineering masterpiece. The “Pick and Carry” mini crane provided with (50°) rotation. Extremely compact and ergonomic. Designed by BG LIFT Team to confer agility, robustness and to be used in narrow spaces and access. Perfect for indoor and outdoor use.The restrained weight allows the crane to operate on the base floor of upper levels, totally in compliance with the regulations. **Power:** 320 KG Load capacity at 4,25mt height, with boom in vertical position.

M060. Mini Krane Pick And Carry.

M060. Ein Meisterstück von Ingeniuer und Designer. Der Mini Kran Pick and Carry mit einer Rotation von 50° Grad ausgestattet. Extrem Kompakt und Ergonomisch, Entwickelt vom Team BG LIFT Um Beweglichkeit und Gebrauch in engen Räumen zu ermöglichen. Ideal für Aussen und Innen. Das geringe Gewicht ermöglicht auch auf allen Stockwerken und Dachgeschoss zu arbeiten, unter Berücksichtigung der gegebenen Normen. **Hubleistung:** 320 kg bei 4,25 m und vertikal ausgefahreren Arm.







Technical data can be modified without prior notice/ Technische Daten können ohne vorherige Ankündigung geändert werden

M060 Li-ion

SCAN ME PRODUCT DETAILS

SCAN MICH PRODUKT EINZELHEITEN

M060 Li-ion

A ZONE

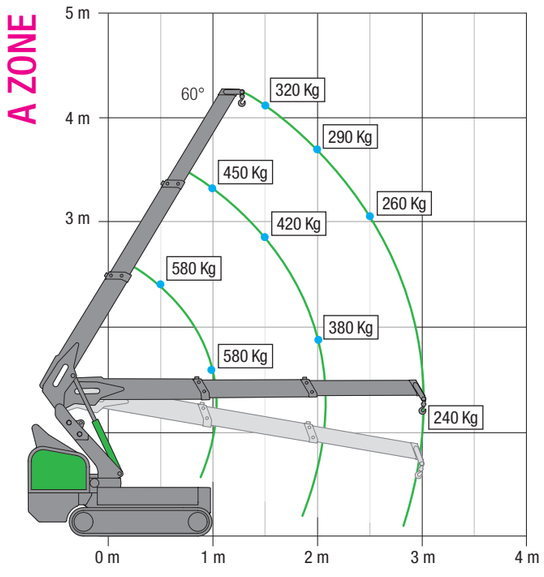

OPERATING DIAGRAM OF ROTATION WITH CLOSED UNDERCARRIAGE

BETRIEBSDIAGRAMM DER ROTATION MIT EINGEFAHRENEM FAHRWERK



OPERATING DIAGRAM OF ROTATION WITH EXTENDED UNDERCARRIAGE

BETRIEBSDIAGRAMM DER ROTATION MIT AUSGEFAHRENEM FAHRWERK

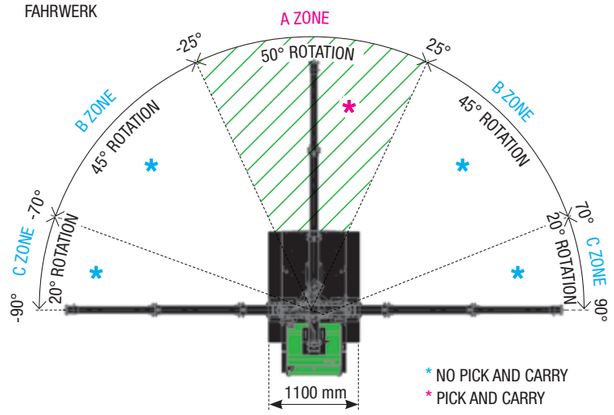

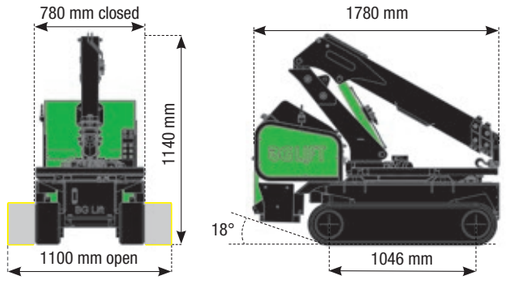

B ZONE

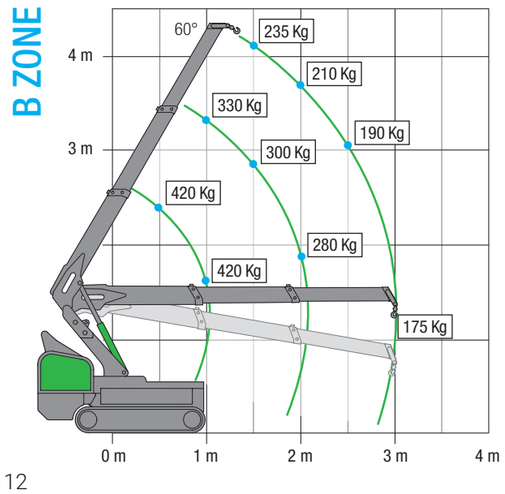

C ZONE

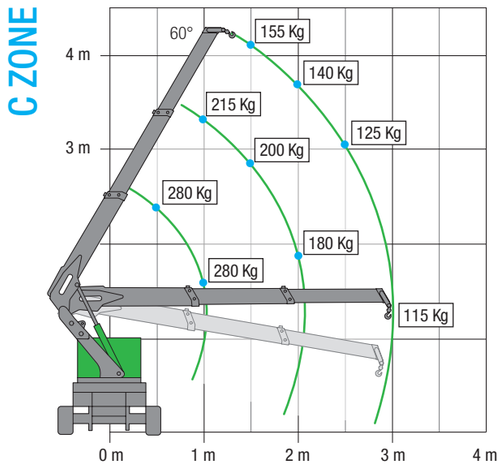

	Lifting capacity / Tragfähigkeit: 580 kg
	Maximum working radius / Maximaler arbeitsradius: 3,01 m
	Maximum lifting height with hydraulic Jib (from the ground) Maximale höhe des armes (vom boden aus): 4,25 m
	Maximum lifting height (underground-winch) Maximale hubhöhe (unter der Erdoberfläche): - 34 m
	Dimensions / Dimensionen (H x W x L): 1,44 x 0,78 x 1,78 m
KG	Weight (excluding accesories) / Gewicht (ohne Zubehör): 720 kg + 200 kg ballast



M060 Li-ion. Electric Mini Crawler Crane Pick And Carry.

M060 Li-ion a baby design and engineering masterpiece. The "Pick and Carry" mini crane provided with (180°) rotation. Extremely compact and ergonomic. Designed by BG LIFT Team to confer agility, robustness and to be used in narrow spaces and access. Perfect for indoor and outdoor use. The restrained weight allows the crane to operate on the base floor of upper levels, totally in compliance with the regulations. **Power:** 320 KG Load capacity at 4,25mt height, with boom in vertical position.

M060 Li-ion. Elektrisch Mini Krane Pick and Carry.

M060 Li-ion Ein Meisterstück von Ingeniuer und Designer. Der Mini Kran Pick and Carry mit einer Rotation von 180° Grad ausgestattet. Extrem Kompakt und Ergonomisch, Entwickelt vom Team BG LIFT Um Beweglichkeit und Gebrauch in engen Räumen zu ermöglichen. Ideal für Aussen und Innen. Das geringe Gewicht ermöglicht auch auf allen Stockwerken und Dachgeschoss zu arbeiten, unter Berücksichtigung der gegebenen Normen. **Hubleistung:** 320 kg bei 4,25 m und vertikal ausgefahreren Arm.





Technical data can be modified without prior notice/ Technische Daten können ohne vorherige Ankündigung geändert werden

M100

SCAN ME
PRODUCT
DETAILS

SCAN MICH
PRODUKT
EINZELHEITEN

M100

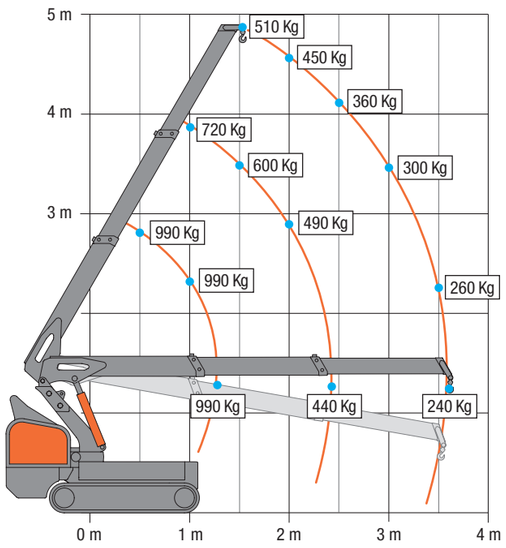

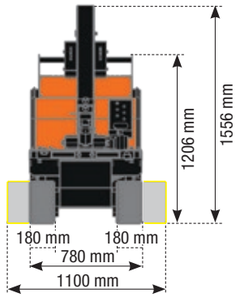

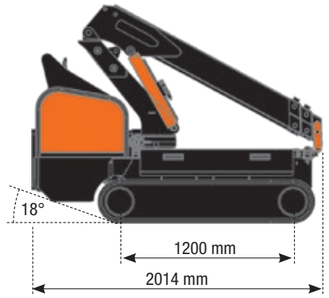

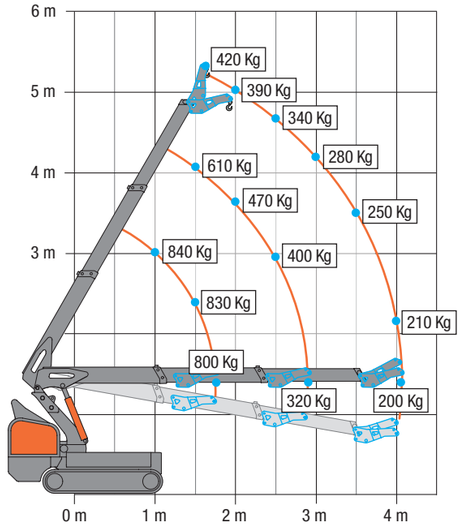

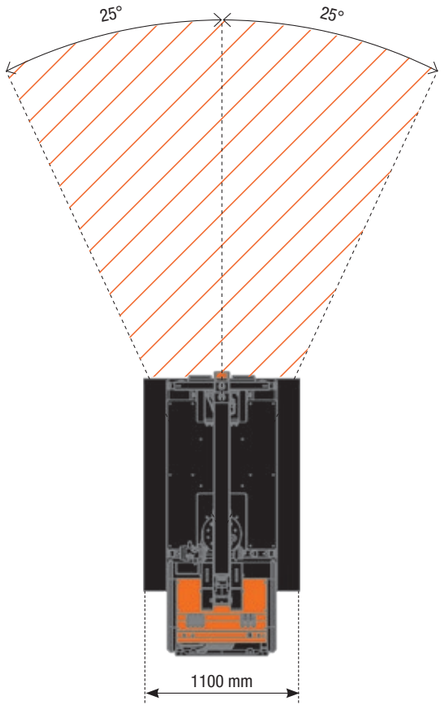

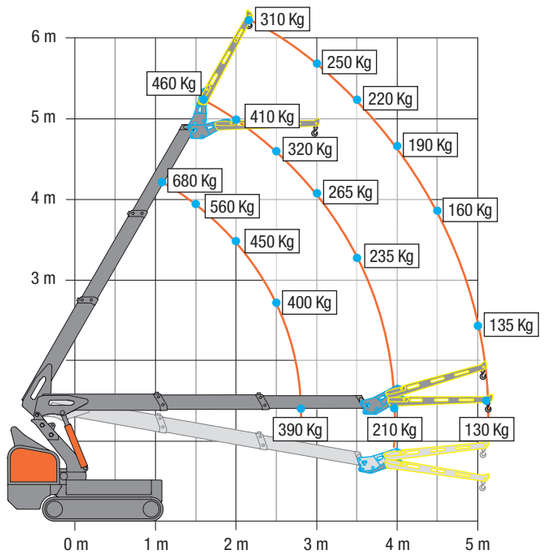

M100



Lifting capacity / Tragfähigkeit: 990 kg	
Maximum working radius / Maximaler arbeitsradius: 3,60 m	
Maximum lifting height with hydraulic Jib (from the ground) Maximale höhe des armes (vom boden aus): 4,90 m	
Maximum lifting height (underground-winch) Maximale hubhöhe (unter der Erdoberfläche): - 32,60 m	
Dimensions / Dimensionen (H x W x L): 1,49 x 0,78 x 2,00 m	
Weight (excluding accesories) / Gewicht (ohne Zubehör): 960 kg + 80 ballast	

M100. Mini Crawler Crane Pick And Carry.

M100 a masterpiece of design and engineering with a max load load capacity of 990 Kg. The "Pickand Carry" mini crane provided with (50°) rotation. Extremely compact and ergonomic. Designed by BG LIFT Team to confer agility, robustness and to be used in narrow spaces and access. Perfect for indoor and outdoor use.The restrained weight allows the crane to operate on the base floor of upper levels, totally in compliance with the regulations. **Power:** 510 KG Load capacity at 4,90 mt height, with boom in vertical position.

M100. Mini-RaupenKran Pick And Carry.

M100 Ein Meisterstück von Ingeniuer und Designer mit einer maximalen Tragfähigkeit von 990 kg. Der Minikran Pick and Carry mit einer Rotation von 50° Grad ausgestattet. Extrem Kompakt und Ergonomisch, Entwickelt vom Team BG LIFT Um Beweglichkeit und Gebrauch in engen Räumen zu ermöglichen. Ideal für Aussen und Innen. Das geringe Gewicht ermöglicht auch auf allen Stockwerken und Dachgeschoss zu arbeiten, unter Berücksichtigung der gegebenen Normen. **Hubleistung:** 510 Kg bei 4,90 mt und vertikal ausgefahreren Arm.

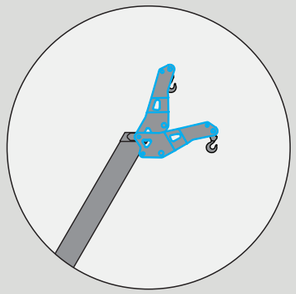

Maximum outreach of 4.10 m
Maximale Ausladung von 4.10 m

Maximum height of 5.30 m
Maximale Höhe von 5.30 m

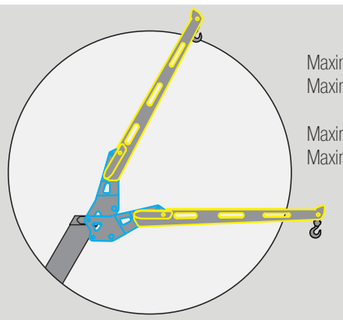

Maximum outreach of 5.10 m
Maximale Ausladung von 5.10 m

Maximum height of 6.30 m
Maximale Höhe von 6.30 m



Technical data can be modified without prior notice/ Technische Daten können ohne vorherige Ankündigung geändert werden

M100 Li-ion

SCAN ME PRODUCT DETAILS

SCAN MICH PRODUKT EINZELHEITEN

M100 Li-ion

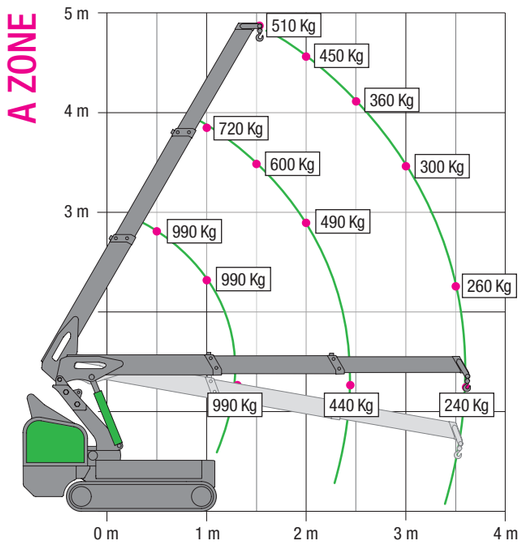

OPERATING DIAGRAM OF ROTATION WITH CLOSED UNDERCARRIAGE

BETRIEBSDIAGRAMM DER ROTATION MIT EINGEFAHRENEM FAHRWERK



OPERATING DIAGRAM OF ROTATION WITH EXTENDED UNDERCARRIAGE

BETRIEBSDIAGRAMM DER ROTATION MIT AUSGEFAHRENEM FAHRWERK

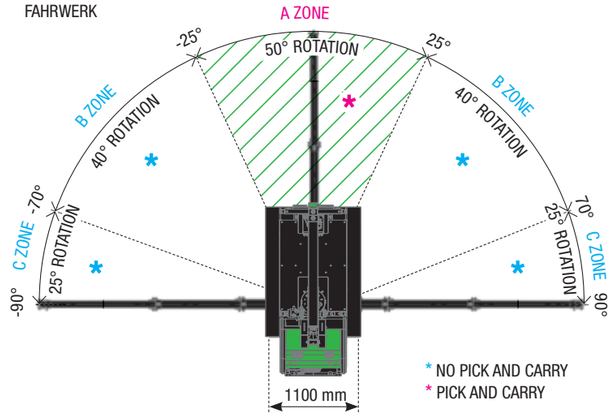

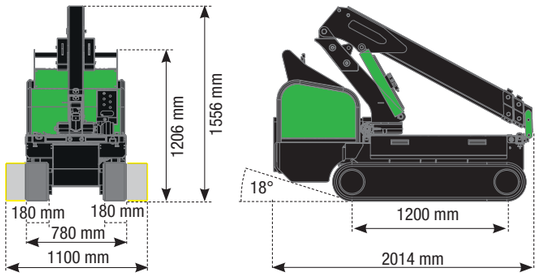

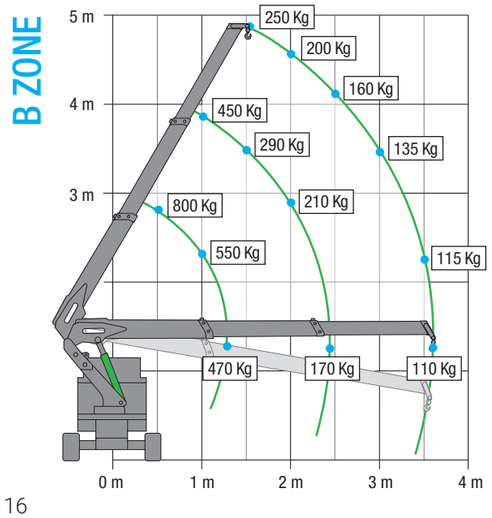

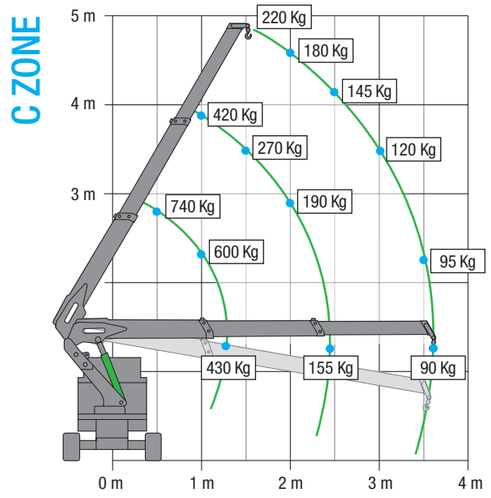

M100 Li-ion

M RANGE

Lifting capacity / Tragfähigkeit: 990 kg	
Maximum working radius / Maximaler arbeitsradius: 3,60 m	
Maximum lifting height with hydraulic Jib (from the ground) Maximale höhe des armes (vom boden aus): 4,90 m	
Maximum lifting height (underground-winch) Maximale hubhöhe (unter der Erdoberfläche): - 32,60 m	
Dimensions / Dimensionen (H x W x L): 1,49 x 0,78 x 2,00 m	
Weight (excluding accesories) / Gewicht (ohne Zubehör): 960 kg + 80 ballast	



M100 Li-ion. Mini Crawler Crane Pick And Carry.

M100 Li-ion a masterpiece of design and engineering with a max load load capacity of 990 Kg. The "Pickand Carry" mini crane provided with (50°) rotation. Extremely compact and ergonomic. Designed by BG LIFT Team to confer agility, robustness and to be used in narrow spaces and access. Perfect for indoor and outdoor use.The restrained weight allows the crane to operate on the base floor of upper levels, totally in compliance with the regulations.
Power: 510 KG Load capacity at 4,90 mt height, with boom in vertical position.

M100 Li-ion. Mini-RaupenKran Pick And Carry.

M100 Li-ion Ein Meisterstück von Ingeniuer und Designer mit einer maximalen Tragfähigkeit von 990 kg. Der Minikran Pick and Carry mit einer Rotation von 50° Grad ausgestattet. Extrem Kompakt und Ergonomisch, Entwickelt vom Team BG LIFT Um Beweglichkeit und Gebrauch in engen Räumen zu ermöglichen. Ideal für Aussen und Innen. Das geringe Gewicht ermöglicht auch auf allen Stockwerken und Dachgeschoss zu arbeiten, unter Berücksichtigung der gegebenen Normen.
Hubleistung: 510 Kg bei 4,90 mt und vertikal ausgefahreren Arm.

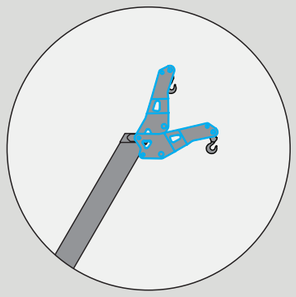

Maximum outreach of 4.10 m
Maximale Ausladung von 4.10 m

Maximum height of 5.30 m
Maximale Höhe von 5.30 m

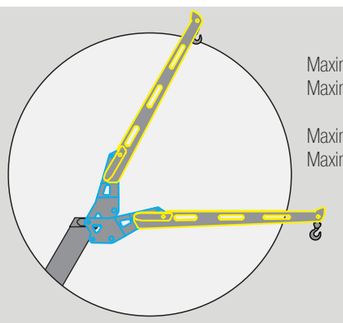

Maximum outreach of 5.10 m
Maximale Ausladung von 5.10 m

Maximum height of 6.30 m
Maximale Höhe von 6.30 m



Technical data can be modified without prior notice/ Technische Daten können ohne vorherige Ankündigung geändert werden

M250

SCAN ME PRODUCT DETAILS

SCAN MICH PRODUKT EINZELHEITEN

M250

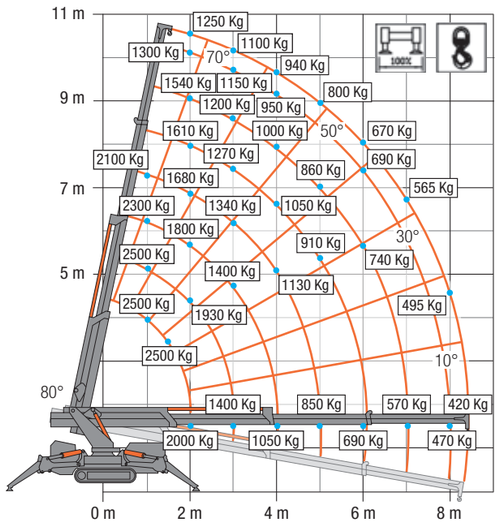

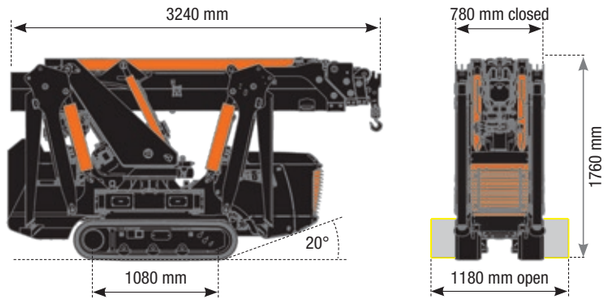

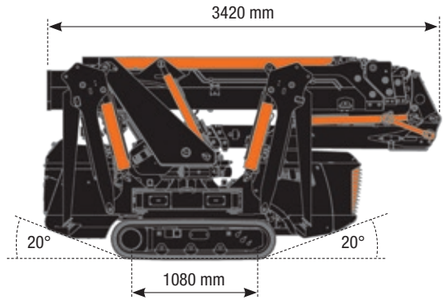

M250 + jib

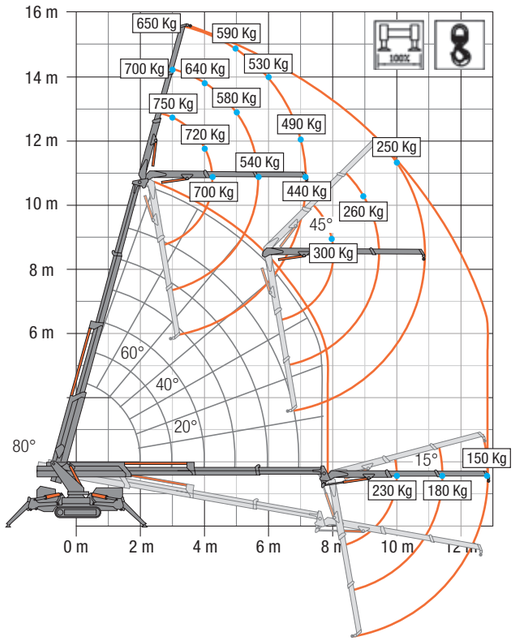

M250 + Basket / Arbeitskorb

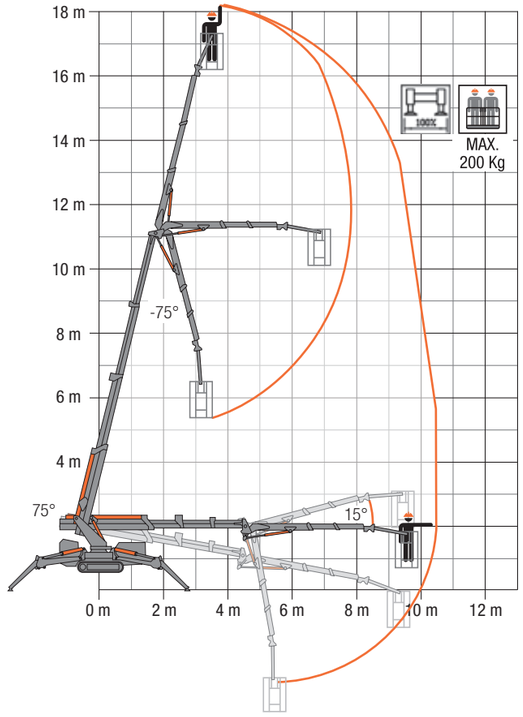

M RANGE

M250



	Lifting capacity / Tragfähigkeit: 2500 kg
	Maximum working radius / Maximaler arbeitsradius: 12,85 m
	Maximum lifting height with hydraulic Jib (from the ground) Maximale höhe des armes (vom boden aus): 16 m
	Maximum lifting height (underground-winch) Maximale hubhöhe (unter der Erdoberfläche): - 62,50 m
	Dimensions / Dimensionen (H x W x L):1,76 x 0,78 x 3,24 m
KG	Weight (excluding accesories) / Gewicht (ohne Zubehör): 2420 Kg

M250. Compact Crawler Crane.

M250, the attention given to the study of shapes and the exclusive line design. The aesthetic and functional harmony in a great technological project. A solid crane, equipped with advanced technologies, top quality materials and components, to obtain the best overall performance. Built for indoor and outdoor use in limited spaces and hardly accessible buildings. The dimensions and lightweight, combined to millimetric precision manoeuvrability, allow quick and less invasive operations. **Power:** 1250 kg load capacity at 10,40 mt. height, with boom in vertical position - 650 load capacity at 16,00 mt. height, with boom and jib in vertical position.

M250. Kompaktkran auf Rollschienen.

Die **M250**, ein Studie im esclusivem Design in der Form und Linie, ein technologisches Projekt der Estetik,Harmonie, Form und Funktion I. Kompaktkran ausgestattet mit innovativer Technologie, Komponenten bester Qualität, als Grundsatz bester Performance. Konstruiert für hohe Anforderungen im internen und externen Bereich, bei geringen Platzbedarf, dank der Dimension und einsparendem Gewicht, sowie exakter Beweglichkeit bis auf dem Millimetergenau, sorgen für schnellen und erfolgreichen Einsatz. **Leistung:**1250 kg Last zu einer Höhe von 10,40 m, mit vertikalem Arm - 650 Kg Last zu einer Höhe von 15,90 m, mit vertikalem Arm und Jib.

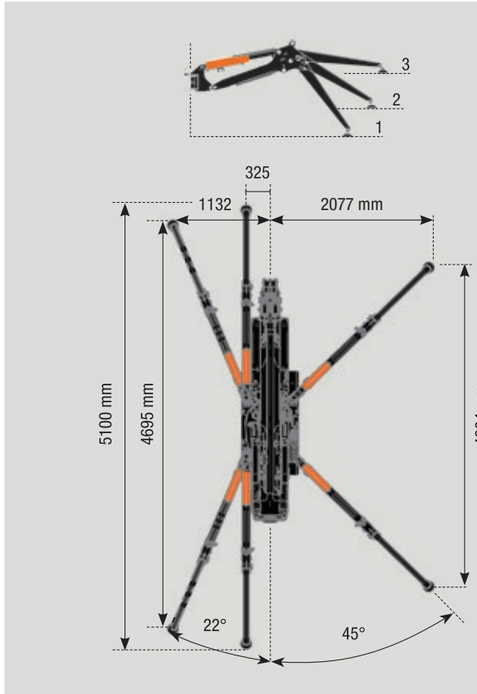



Technical data can be modified without prior notice/ Technische Daten können ohne vorherige Ankündigung geändert werden

M250 Li-ion

SCAN ME PRODUCT DETAILS

SCAN MICH PRODUKT EINZELHEITEN

M250 Li-ion

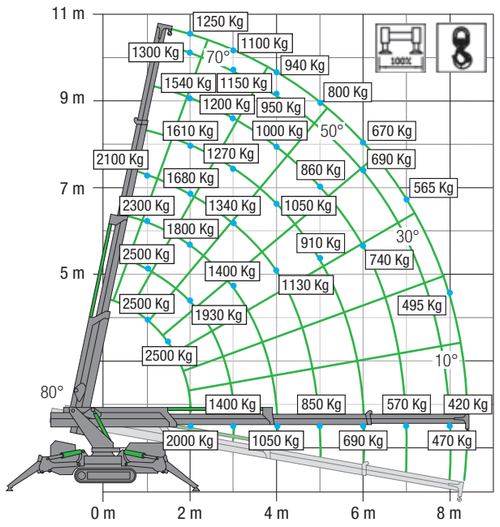

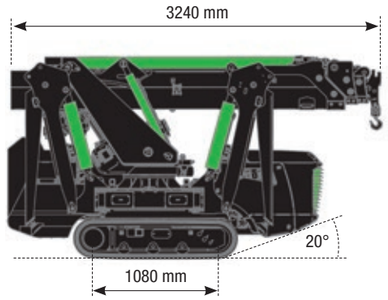

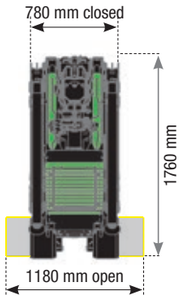

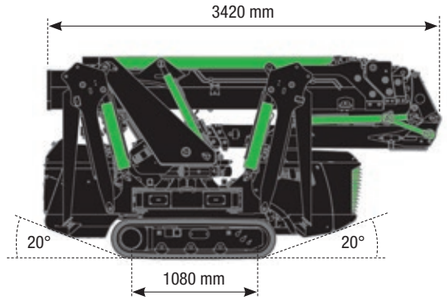

M250 Li-ion + jib

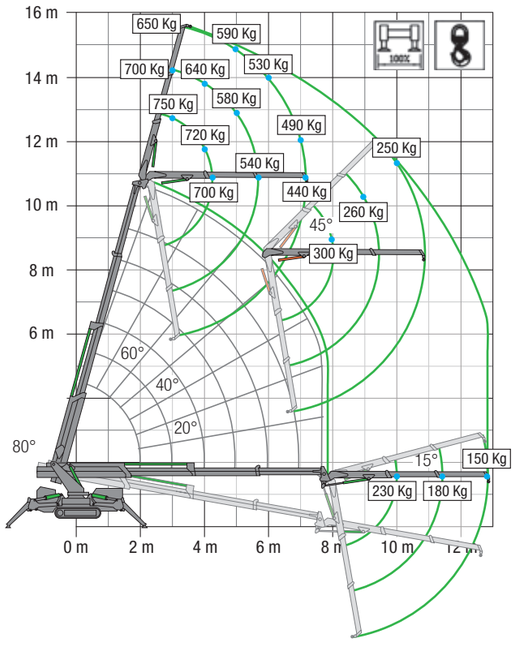

M250 Li-ion + Basket / Arbeitskorb

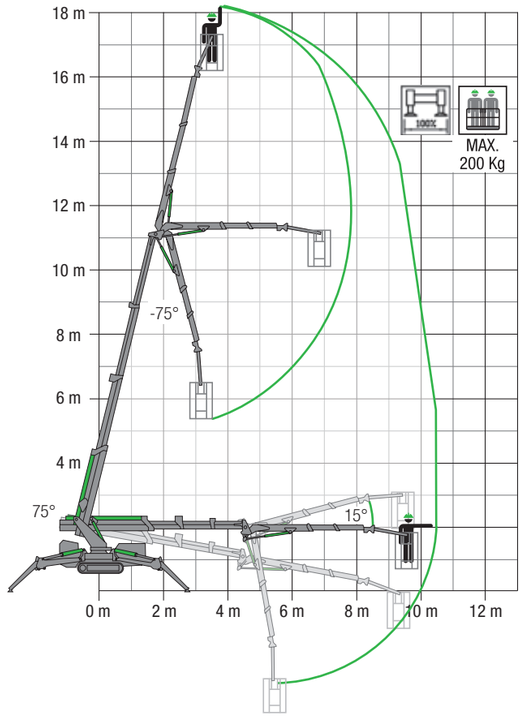

	Lifting capacity / Tragfähigkeit: 2500 kg
	Maximum working radius / Maximaler arbeitsradius: 12,85 m
	Maximum lifting height with hydraulic Jib (from the ground) Maximale höhe des armes (vom boden aus): 16 m
	Maximum lifting height (underground-winch) Maximale hubhöhe (unter der Erdoberfläche): - 62,50 m
	Dimensions / Dimensionen (H x W x L):1,76 x 0,78 x 3,24 m
KG	Weight (excluding accesories) / Gewicht (ohne Zubehör): 2420 Kg



M250 Li-ion. Electric Compact Crawler Crane.

M250 Li-ion, the attention given to the study of shapes and the exclusive line design. The aesthetic and functional harmony in a great technological project. A solid crane, equipped with advanced technologies, top quality materials and components, to obtain the best overall performance. Built for indoor and outdoor use in limited spaces and hardly accessible buildings. The dimensions and lightweight, combined to millimetric precision manoeuvrability, allow quick and less invasive operations. **Power:**1250kg load capacity at 10,40 mt. height, with boom in vertical position - 650 load capacity at 16,00 mt. height, with boom and jib in vertical position.

M250 Li-ion. Elektrisch Kompaktkran auf Rollschienen.

Die **M250 Li-ion**, ein Studie im esclusivem Design in der Form und Linie, ein technologisches Projekt der Estetik,Harmonie, Form und Funktion I. Kompaktkran ausgestattet mit innovativer Technologie, Komponenten bester Qualität, als Grundsatz bester Performance. Konstruiert für hohe Anforderungen im internen und externen Bereich, bei geringen Platzbedarf, dank der Dimension und einsparendem Gewicht, sowie exakter Beweglichkeit bis auf dem Millimetergenau, sorgen für schnellen und erfolgreichen Einsatz. **Leistung:**1250 kg Last zu einer Höhe von 10,40 m, mit vertikalem Arm - 650 Kg Last zu einer Höhe von 15,90 m, mit vertikalem Arm und Jib

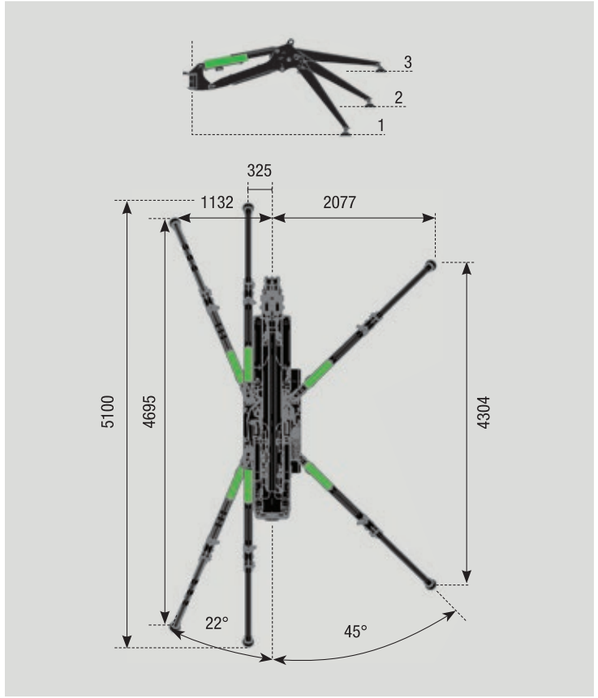



Technical data can be modified without prior notice/ Technische Daten können ohne vorherige Ankündigung geändert werden

M400

SCAN ME PRODUCT DETAILS

SCAN MICH PRODUKT EINZELHEITEN

M400

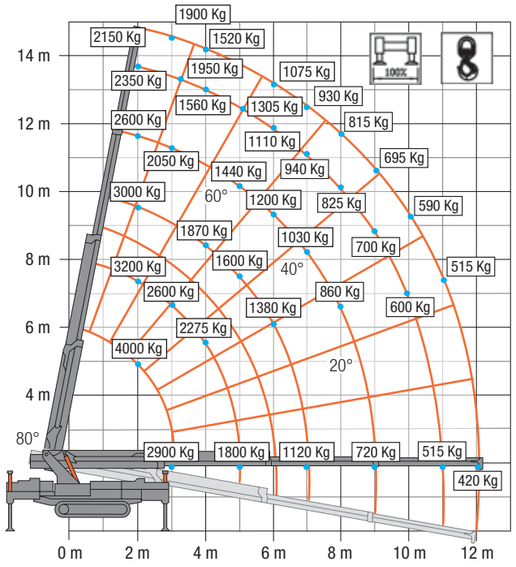

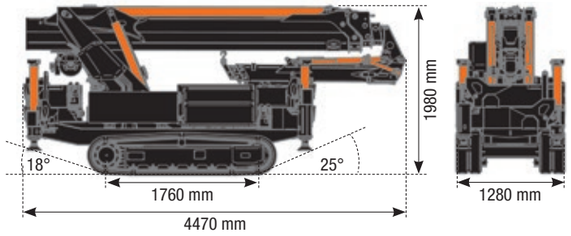

1,6 Ton Pick and Carry

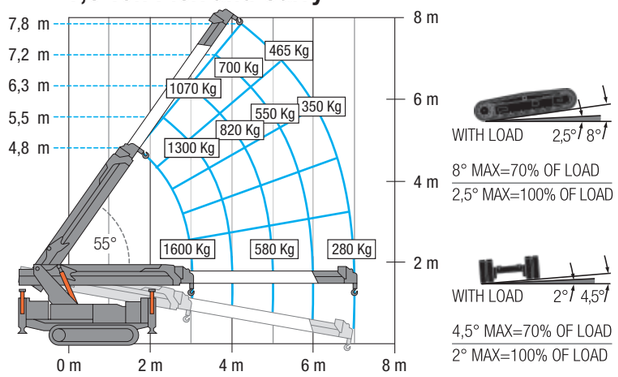

M400 + jib

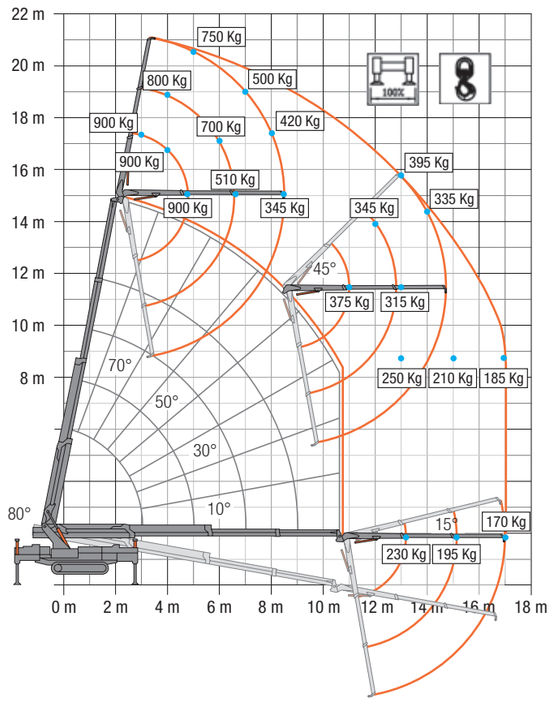

M400 + Basket / Arbeitskorb

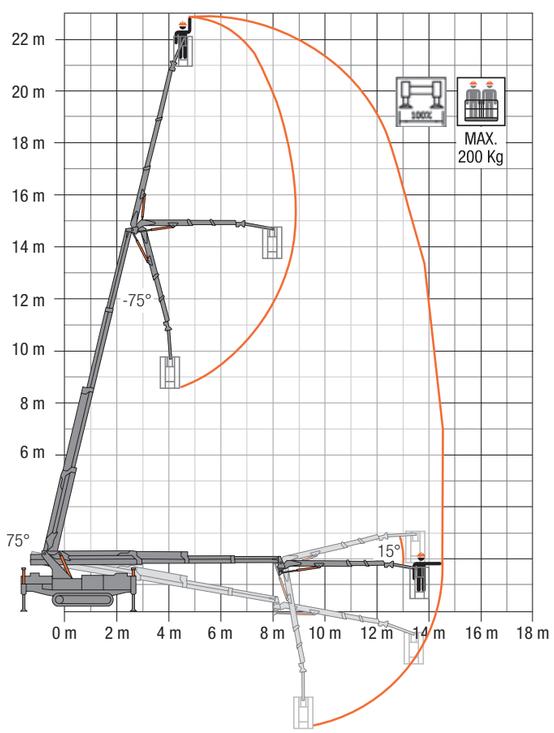



	Lifting capacity / Tragfähigkeit: 4000 kg
	Maximum working radius / Maximaler arbeitsradius: 17 m
	Maximum lifting height with hydraulic Jib (from the ground) Maximale höhe des armes (vom boden aus): 21,10 m
	Maximum lifting height (underground-winch) Maximale hubhöhe (unter der Erdoberfläche): - 53,50 m
	Dimensions / Dimensionen (H x W x L): 1,96 x 1,20 x 4,25 m
KG	Weight (excluding accesories) / Gewicht (ohne Zubehör): 4300 Kg

M400. Compact Crawler Crane.

M400 is not only an amazing compact crawler crane, but also a tireless Pick & Carry Crane able to moves with millimetric precision in very narrow spaces and raising up to 1,6 Ton. Two cranes in one and more: the innovative technology of the double cross beam outriggers confer to the crane greater positioning chance, thus facilitating the use in operating situations considered for a long time impossible. The dimensions and lightweight, combined to millimetric precision maneuverability, reduce enormously the operating time increasing the quality guaranteeing the total safety. **Power:** 2100 kg load capacity at 14,80 mt. height, with boom in vertical position - 750 load capacity at 21,10 mt. height, with boom and jib in vertical position.

M400. Kompaktkran auf Rollschienen.

Der **M400** ist nicht nur ein außergewöhnlich kompakter Raupenkran, sondern auch ein unermüdlicher Pick & Carry-Kran, der sich in sehr engen Räumen millimetergenau bewegen und bis zu 1,6 Tonnen heben kann. Zwei Krane in einem und noch viel mehr: Die innovative Technologie von Stabilisatoren mit doppelt gekreuzten Querbalken gibt dem Kran größere Positionierungsmöglichkeiten und erleichtert so den Einsatz auch in betrieblichen Situationen immer als unmöglich angesehen. Mit derart reduzierten Abmessungen und Gewicht, kombiniert mit einer hohen Manövrierfähigkeit, reduzieren sie die Eingriffszeiten erheblich, erhöhen die Qualität und garantieren absolute Sicherheit. **Leistung:** 2100 kg Last zu einer Höhe von 14,80 m, mit vertikalem Arm - 750 Kg Last zu einer Höhe von 21,10 m, mit vertikalem Arm und Jib.

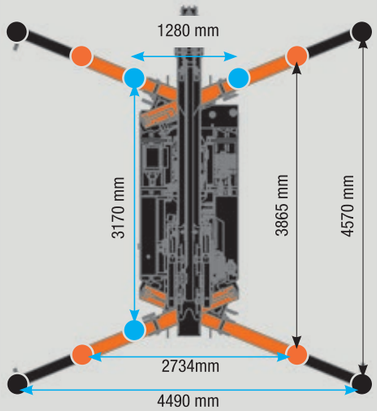



Technical data can be modified without prior notice/ Technische Daten können ohne vorherige Ankündigung geändert werden

M400 Li-ion

SCAN ME PRODUCT DETAILS

SCAN MICH PRODUKT EINZELHEITEN

M400 Li-ion

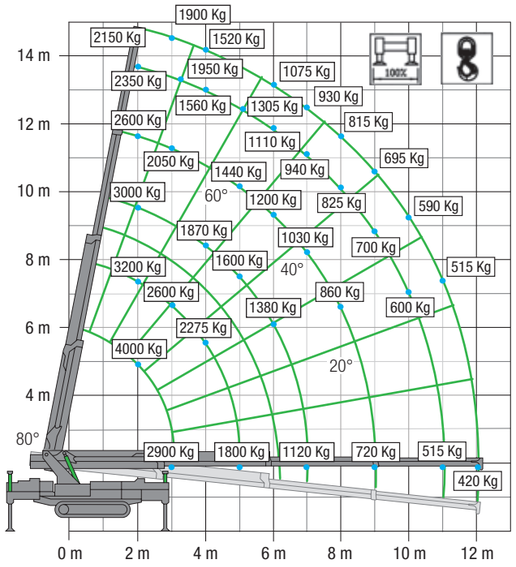

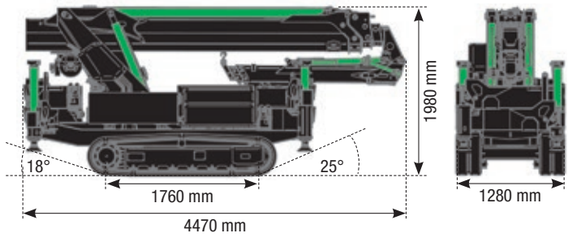

1,6 Ton Pick and Carry

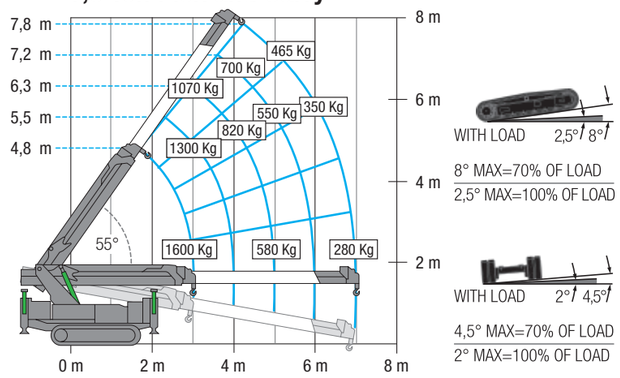

M400 Li-ion + jib

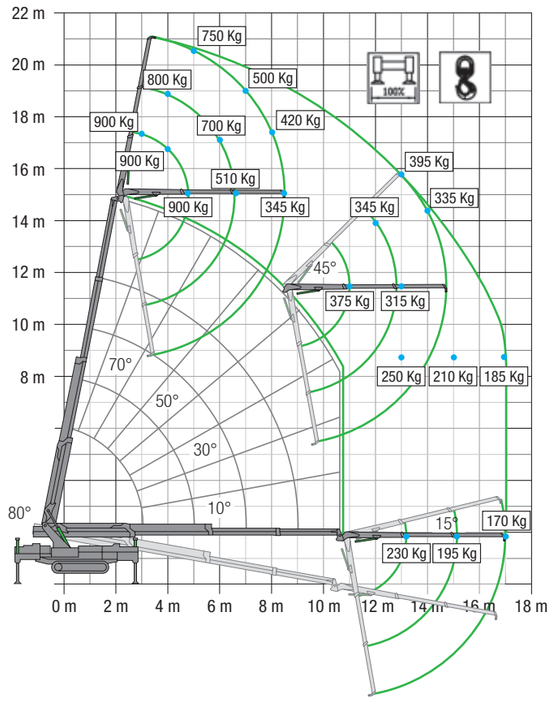

M400 Li-ion + Basket / Arbeitskorb

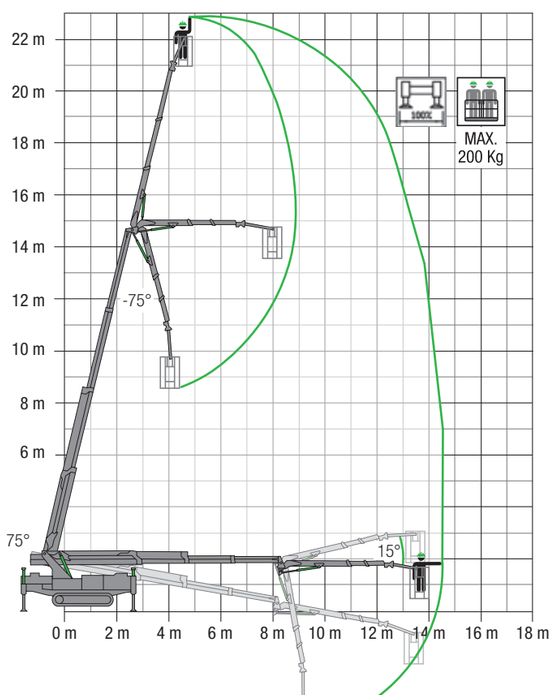



	Lifting capacity / Tragfähigkeit: 4000 kg
	Maximum working radius / Maximaler arbeitsradius: 17 m
	Maximum lifting height with hydraulic Jib (from the ground) Maximale höhe des armes (vom boden aus): 21,10 m
	Maximum lifting height (underground-winch) Maximale hubhöhe (unter der Erdoberfläche): - 53,50 m
	Dimensions / Dimensionen (H x W x L): 1,96 x 1,20 x 4,25 m
KG	Weight (excluding accesories) / Gewicht (ohne Zubehör): 4300 Kg

M400 Li-ion. Compact Crawler Crane.

M400 Li-ion is not only an amazing compact crawler crane, but also a tireless Pick & Carry Crane able to moves with millimetric precision in very narrow spaces and raising up to 1,6 Ton. Two cranes in one and more: the innovative technology of the double cross beam outriggers confer to the crane greater positioning chance, thus facilitating the use in operating situations considered for a long time impossible. The dimensions and lightweight, combined to millimetric precision maneuverability, reduce enormously the operating time increasing the quality guaranteeing the total safety. **Power:** 2100 kg load capacity at 14,80 mt. height, with boom in vertical position - 750 load capacity at 21,10 mt. height, with boom and jib in vertical position.

M400 Li-ion. Kompaktkran auf Rollschienen.

Der **M400 Li-ion** ist nicht nur ein außergewöhnlich kompakter Raupenkran, sondern auch ein unermüdlicher Pick & Carry-Kran, der sich in sehr engen Räumen millimetergenau bewegen und bis zu 1,6 Tonnen heben kann. Zwei Krane in einem und noch viel mehr: Die innovative Technologie von Stabilisatoren mit doppelt gekreuzten Querbalken gibt dem Kran größere Positionierungsmöglichkeiten und erleichtert so den Einsatz auch in betrieblichen Situationen immer als unmöglich angesehen. Mit derart reduzierten Abmessungen und Gewicht, kombiniert mit einer hohen Manövrierfähigkeit, reduzieren sie die Eingriffszeiten erheblich, erhöhen die Qualität und garantieren absolute Sicherheit. **Leistung:** 2100 kg Last zu einer Höhe von 14,80 m, mit vertikalem Arm - 750 Kg Last zu einer Höhe von 21,10 m, mit vertikalem Arm und Jib.

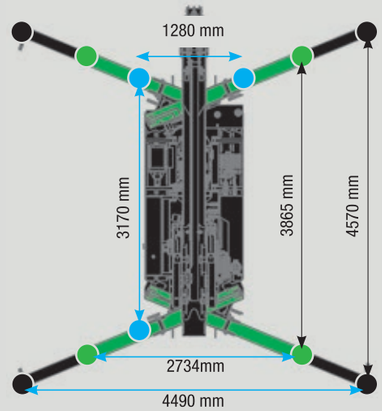



Technical data can be modified without prior notice/ Technische Daten können ohne vorherige Ankündigung geändert werden

Technical Specifications
Technische Merkmale










	M060	M060 Li-ion	M100	M100 Li-ion	M250	M250 Li-ion	M400	M400 Li-ion
Max capacity/Traglast:	580 Kg/1,3 m	580 Kg/1,3 m	990 Kg/1,6 m	990 Kg/1,6 m	2500 Kg/1,5 m	2500 Kg/1,5 m	4000 Kg/2 m	4000 Kg/2 m
Max outreach/Maximaler Arbeitsradius:	3,01 m	3,01 m	3,60 m	3,60 m	8,43 m	8,43 m	12,10 m	12,10 m
Max outreach with Jib (optional)/Maximaler Arbeitsradius mit hydraulischem Jib (optional):	-	-	-	-	12,85 m	12,85 m	17,00 m	17,00 m
Max hook height/Maximale Höhe des Armes:	4,25 m	4,25 m	4,90 m	4,90 m	10,40 m	10,40 m	14,80 m	14,80 m
Max hook height with Jib (optional)/Maximale Höhe des Armes mit hydraulischem Jib (optional):	-	-	-	-	16 m	16 m	21,10 m	21,10 m
Slewing angle/Schwenkbereich:	-	-	-	-	Continuous/Endlos	Continuous/Endlos	Continuous/Endlos	Continuous/Endlos
Rotation speed/Fahrgeschwindigkeit:	25° + 25°	90° + 90°	25°+25°	90°+90°	1,5 rpm	1,5 rpm	1 rpm	1 rpm
Winch (optional)/Seilwinde (optional):								
First layer pull/Traglast 1-strangig | Rope lenght/Seillänge	500 Kg | 36 m	500 Kg | 36 m	500 Kg | 36 m	500 Kg | 36 m	900 Kg | 68 m	900 Kg | 68 m	1000 Kg | 60 m	1000 Kg | 60 m
Speed in direct pull/Geschwindigkeit bei 1-Strang-Betrieb	42 m/min	42 m/min	42 m/min	42 m/min	47 m/min	47 m/min	47 m/min	47 m/min
Radio remote control:	-	NBB Can-Bus + Color Display	Scanreco	Scanreco Can-Bus + Display	Scanreco Can-Bus + Display	Scanreco Can-Bus + Display	Scanreco Can-Bus + Display	Scanreco Can-Bus + Display
Fernsteuerung:		NBB Can-Bus + Farbdisplay		Scanreco Can-Bus + Farbdisplay	Scanreco Can-Bus + Farbdisplay	Scanreco Can-Bus + Farbdisplay	Scanreco Can-Bus + Farbdisplay	Scanreco Can-Bus + Farbdisplay
Stability control:	Electrohydraulic	Electronic	Electrohydraulic	Electronic	Electronic	Electronic	Electronic	Electronic
Lastmomentbegrenzer:	Elektrohydraulisch	Computergesteuer	Elektrohydraulisch	Computergesteuer	Computergesteuer	Computergesteuer	Computergesteuer	Computergesteuer
Stability system/Abstützung:	-	-	-	-	Max 4155x4300	Max 4155x4300	Max 4490x4570	Max 4490x4570
Weights/Gewicte: Standard crane/Standard krane | Jib	720+200 Kg ballast | -	720+200 Kg ballast | -	960 Kg | 80 Kg ballast	960 Kg | 80 Kg ballast	2420 Kg | 210 Kg	2420 Kg | 210 Kg	4300 Kg | 230 Kg	4300 Kg | 230 Kg
Electric motor/Electromotor | Winch/Seilwinde	40 Kg | 28 Kg	40 Kg | 28 Kg	40 Kg | 28 Kg	40 Kg | 28 Kg	40 Kg | 65 Kg	40 Kg | 65 Kg	40 Kg | 65 Kg	40 Kg | 65 Kg
Mobile ballast/Mobiles Vorschaltgerät (Pick and Carry)	-	-	-	-	-	-	300 Kg	300 Kg
Trasmission/Antrieb | Scope/Zulässige Traglast	Moto-reducer | 30 l/min	Moto-reducer | 30 l/min	Moto-reducer | 30 l/min	Moto-reducer | 30 l/min	Moto-reducer | 50 l/min	Moto-reducer | 50 l/min	Moto-reducer | 55 l/min	Moto-reducer | 55 l/min
Pressure/Druck | Speed/Fahrgeschwindigkeit	150 bar | 1,3-2 Km/h	150 bar | 1,3-2 Km/h	230 bar | 1,3-2 Km/h	230 bar | 1,3-2 Km/h	170 bar | 0-2 Km/h	170 bar | 0-2 Km/h	200 bar | 0-2 Km/h	200 bar | 0-2 Km/h
Max slope degree/Max. überwindbare Steigung	20°	20°	20°	20°	25°	25°	25°	25°
Max pressure on the ground/Bodendruck	0,25 Kg/cm²	0,25 Kg/cm²	0,26 Kg/cm²	0,26 Kg/cm²	0,47 Kg/cm²	0,47 Kg/cm²	0,41 Kg/cm²	0,41 Kg/cm²
Thermal Engine / Thermomotor:								
Max power/Max Leistung | Max torque/Maximale Drehemoment	8,7 Kw - 11,7 Hp | 26,5 Nm	-	8,7 Kw- 11,7 Hp | 26,5 Nm	-	18,5 Kw- 24,8 Hp | 71,5 Nm	-	18.9 Kw - 25.7 Hp | 64 Nm	-
Tank capacity/Tankinhalt	6 l		6 l		13 l		25 l	
Electric Engine / Elektromotor:								
Power supply/Stromversorgung	230 V	-	230 V	-	230 V	-	400 V - 5,5 Kw	-
Power/Leistung	2,2 Kw + inverter		2,2 Kw + inverter		2,2 Kw + inverter		48 V	
Battery pack/Elektro-Akkupack:	-	24 V	-	48 V	-	48 V	48 V	48 V

Technical data can be modified without prior notice/ Technische Daten können ohne vorherige Ankündigung geändert werden

Standard Equipment
Serienausstattung

	M060	M060 Li-ion	M100	M100 Li-ion	M250	M250 Li-ion	M400	M400 Li-ion
Radio remote control with LCD display for crawler, chassis and crane function / Fernbedienung mit Display für alle Funktionen des Rahmens (Fahrwerk), Stabilisatoren und Kran					●	●	●	●
Radio remote control with color display for each function of machine Funkfernbedienung mit Farbdisplay für jede Maschinenfunktion		●		●				
Continuous rotation / Endlos Umdrehung					●	●	●	●
50° Crane rotation / 50° Umdrehung	●		●					
180° Crane rotation / 180° Umdrehung		●		●				
Predisposition for winch installation / Vorbereitung für Winde	●	●	●	●	●	●	●	●
Predisposition for Jib installation / Vorbereitung für JIB					●	●	●	●
Outriggers with different stability position / Multi-Positions- Abstützung					●	●		
Outriggers continuous variations control system Continuerliche Variable Multi-Positions-Abstützung							●	●
Automatic stabilization/Automatische Abstützung					●	●	●	●
Two speed crawler translation / Zweistufige Geschwindigkeit der Gleiträder	●	●	●	●	●	●	●	●
Extendable crawler / Ausziehbarer Wagen	●	●	●	●	●	●		
Manual endothermic engine rpm increment Manuelle Beschleuniger für Gaspedal	●		●		●		●	
N° 4 working LED lamps on the crawler / N°4 Ledlicht am Fahrwerk							●	●
N° 2 working LED lamps on the crawler / N°2 Ledlicht am Fahrwerk					●	●		
N° 2 Lifting connections / N°2 Festpuenkte für das Heben der Fahrwerk	●	●	●	●				
N° 4 Lifting connections / N°4 Festpuenkte für das Heben der Fahrwerk					●	●	●	●
Electronic limiting device / Elektronische Lasthaltventil		●		●	●	●	●	●
Electrohydraulic limiting device / Elektrohydraulische Last-halt-ventil	●		●					
Auto diagnostic / Auto-Diagnose		●		●	●	●	●	●
According to EN 13000 /Übereinstimmung mit der Norm EN 13000	●	●	●	●	●	●	●	●
BG Connect		●		●	●	●	●	●
Smart Stability Control (SSC)							●	●

Optional Equipment
Optionale Ausstattung

	M060	M060 Li-ion	M100	M100 Li-ion	M250	M250 Li-ion	M400	M400 Li-ion
500 Kg hydraulic winch / Hydraulische Seilwinde mit Traglast max. 500 Kg	●	●	●	●				
900 Kg hydraulic winch / Hydraulische Seilwinde Traglast max. 900 Kg					●	●		
1000 Kg hydraulic winch / Hydraulische Seilwinde Traglast max. 1000 Kg							●	●
Lowered hook connections / Fixhaken mit Schwanenhals	●	●	●	●	●	●	●	●
Second line pull pulleys / Umlenkrollen für den zweisträngigen Seileinzug			●	●				
Third line pull pulleys / Seilrolle mit 3-fach Seilzug					●	●		
TFourth, third line pull pulleys / Seilrolle fuer 3-4 fach Seilzug							●	●
Plates for outriggers / Platten fuer Stabilisatoren					●	●	●	●
Working LED light on the main boom Arbeits LED-Licht am Hauptausleger	●	●	●	●	●	●	●	●
Working LED light on the Jib / Arbeits LED-Licht am Ausleger					●	●	●	●
Hydraulic Jib with opening up to 195° Hydraulischer Jib mit 195°					●	●	●	●
Mono phase electric engine 2,2 kW/230V with inverter 2,2 kW/230V einphasen-Elektromotor mit Inverter	●		●		●			
Three phases electric engine 5,5 kW/400 V 5,5 kW/400V Dreiphasen-Elektromotor							●	
Automatic endothermic engine rpm increment / Automatische Erhöhung der Drehzahl des endothermen Motors					●		●	
No marking rubber pads / Spurlos-Gummiketten	●	●	●	●	●	●	●	●
Two man baskets capacity CE Arbeitskorb für Personen CE					●	●	●	●
LED lights for outriggers / LED-licht fuer Stabilisatoren							●	●
Green oil / Biologisch abbaubares Hydrauliköl	●	●	●	●	●	●	●	●
Automatic crane closing / Automatisches Schließen					●	●	●	●
Electric engine with lithium battery pack Elektromotor mit Lithium Batteriepack							●	
Radiocomando Funkfernsteuerung			●					

Technical data can be modified without prior notice/ Technische Daten können ohne vorherige Ankündigung geändert werden











COMPACT CRAWLER CRANE

M RANGE











BG LIFT®

SIMPLE ANSWERS TO COMPLEX LIFTING REQUESTS



ENG / DE

COMPACT CRAWLER CRANE
KOMPAKTKRAN AUF ROLLSCHIENEN

M RANGE



BG LIFT srl
Loc. Policchia, 3
37010 Cavaion Veronese (VR) Italy
Phone: +39 045 8240360
E-mail: info@bglift.com
www.bglift.com

BG LIFT®

SIMPLE ANSWERS TO COMPLEX LIFTING REQUESTS

DB0012_0-ENG/DE_REV00