ENG / DE ENG / DE

COMPACT MOBILE CRANE
COMPAKTE MOBILE AUTO-KRAN

T RANGE



T4000

COMPACT MOBILE CRANE
COMPAKTE MOBILE AUTO-KRAN

T RANGE

BG LIFT srl
Loc. Policchia, 3
37010 Cavaion Veronese (VR) Italy
Phone: +39 045 8240360
E-mail: info@bglift.com
www.bglift.com

BG LIFT®
SIMPLE ANSWERS TO COMPLEX LIFTING REQUESTS

DB0014_0-ENVDE_REV00

BG LIFT®
SIMPLE ANSWERS TO COMPLEX LIFTING REQUESTS

T4000

SCAN ME PRODUCT DETAILS

SCAN MICH PRODUKT EINZELHEITEN

Designed to be installed in a vehicle with a total weight of 32.000 kg

Ist für den Einbau in ein Fahrzeug mit einem Gesamtgewicht von 32.000 kg

T4000

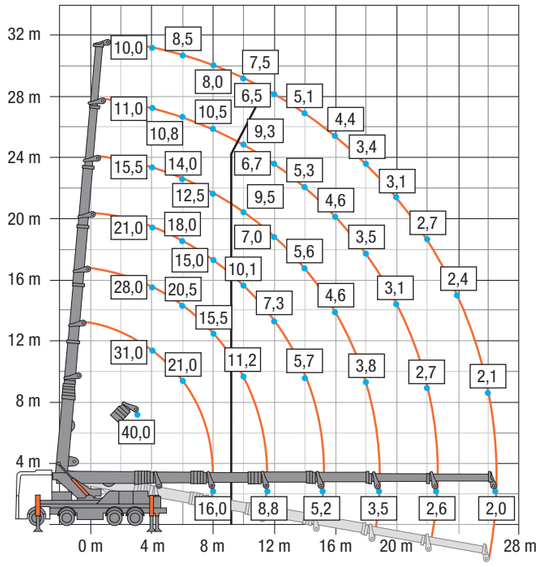

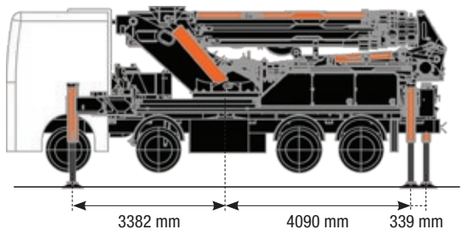

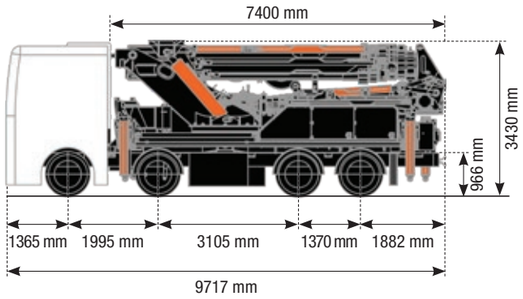



- Lifting capacity / Tragfähigkeit: 40000 kg
- Maximum working radius / Maximaler arbeitsradius: 42,5 m
- Maximum lifting height with hydraulic Jib (from the ground) Maximale höhe des armes (vom boden aus): 48 m
- Maximum lifting height (underground-winch) Maximale hubhöhe (unter der Erdoberfläche): - 105 m
- Dimensions / Dimensionen (H x W x L): 3,44 x 2,55 x 9,80 m
- Weight (excluding accesories) / Gewicht (ohne Zubehör): 18400 kg

T4000 + jib

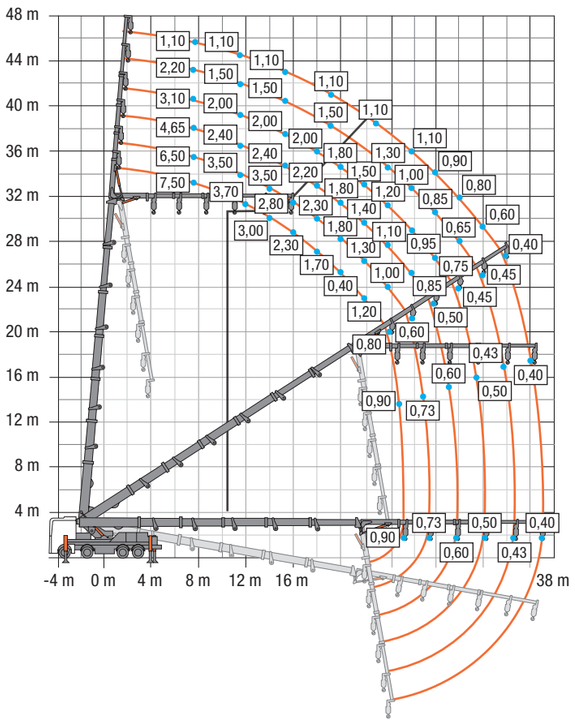

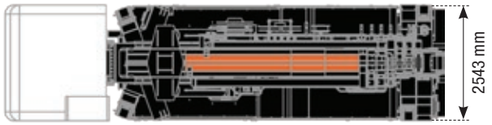

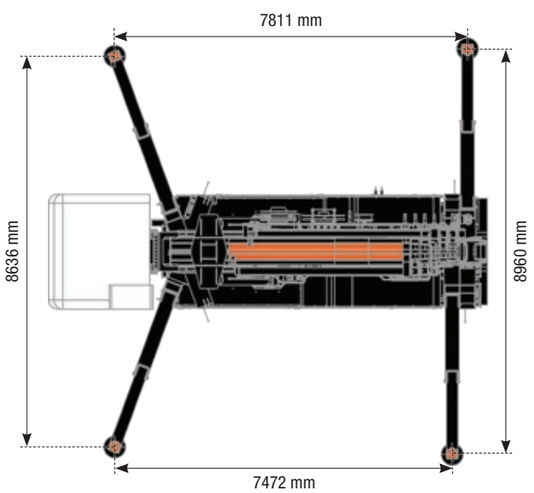

Weight / Gewicht

Crane with winch (without truck) / Basiskran mit Seilwinde (Ohne LKW)	18400 Kg
Electric engine / Elektromotor	180 Kg
Main boom pulleys head / Seilwindenkopf	90 Kg
Extra hydraulic functions to the end of the Main boom with hose reel / Zusätzliche Armrohre	420 Kg
10 Ton Winch block / 10-Tonnen-Block	170 Kg
25 Ton Winch block / 25-Tonnen-Block	260 Kg

Jib	2120 Kg
2 extra hydraulic functions to the end of the jib with hose reel / Ausleger-Zusatzverrohrung (2-Wege)	150 Kg
4 extra hydraulic functions to the end of the jib with hose reel / Ausleger-Zusatzverrohrung (4-Wege)	180 Kg
Jib pulleys head / Auslegerwinden-Rollenkop	70 Kg
Crane Hook / Basiskran-Hacken	50 Kg

T4000. Power, accessibility, and versatility.

The **T4000** crane is equipped with a telescopic boom with 5 hydraulic extensions, an additional articulation.
This configuration ensures a high lifting capacity and a wide operating range while maintaining an optimized weight.
Designed to be installed in a vehicle with a total weight of 32.000 kg, the T4000 stands out for its compact dimensions and low height.
Its lifting capacity, even with the main boom positioned at zero degrees, makes it ideal for operating in environments with low ceilings or confined spaces.

T4000. Kraft, Zugänglichkeit und Vielseitigkeit.

Der Kran **T4000** ist mit einem 5-fach hydraulischen Teleskopausleger und einem zusätzlichen 5-fach hydraulischen Gelenk ausgestattet. Diese Konfiguration gewährleistet eine hohe Hubkapazität und einen großen Aktionsradius bei gleichzeitig optimiertem Gewicht. Der T4000 ist für den Einbau in ein Fahrzeug mit einem Gesamtgewicht von 32.000 kg konzipiert und zeichnet sich durch seine kompakten Abmessungen und seine geringe Höhe aus. Seine Hubkapazität, selbst bei einer Hauptauslegerposition von null Grad, macht ihn ideal für den Betrieb in Umgebungen mit niedrigen Decken oder beengten Platzverhältnissen.

Technical data can be modified without prior notice/ Technische Daten können ohne vorherige Ankündigung geändert werden