ITA / ENG

CWE525

GRU CINGOLATA COMPATTA
COMPACT CRAWLER CRANE



BG LIFT®

SIMPLE ANSWERS TO COMPLEX LIFTING REQUESTS

12

CWE525

14515 kg
32,50 mt





BG LIFT - The italian Job

“Simple answers to complex lifting requests”.
Il Team engineering di BG LIFT trasforma le problematiche di sollevamento, accessibilità e trasporto in soluzioni accessibili e dalla tecnologia avanzata. Non a caso BG LIFT è diventato in poco tempo uno dei punti di riferimento più luminosi del settore gru compatte. Il design e l’innovazione tecnologica rappresentano solo la “punta dell’iceberg” della serie “M”, costituita innanzitutto da sistemi complessi e perfettamente compatibili con gli standard internazionali in materia di sicurezza e protezione nei luoghi di lavoro.

“Simple answers to complex lifting requests”.
The BG LIFT engineering team transforms lifting, accessibility and transport issues into hand-on solutions using advanced technology. It is no coincidence that BG LIFT has quickly become one of the brightest points of reference for compact crane sector. From the very onset the mission has been to offer distinctive and solution-providing tools that are easy to use and pleasing to the eye. However, design and technological innovation only represent the “tip of the iceberg” comprised mostly of complex systems that are perfectly compatible with international standards on safety and protection in the workplace.



L’innovazione tecnologica BG LIFT rende unico ed evoluto il tuo lavoro

Passa al livello successivo, scopri il know-how delle gru cingolate compatte BG LIFT. Una tecnologia esclusiva e sempre disponibile, progettata dal nostro ”Engineering Team” per risolvere in modo brillante, sicuro e qualitativo le problematiche tipiche di chi utilizza queste macchine per la propria professione.
Valuta tutte le soluzioni tecnologiche integrate nei nostri prodotti ed entra nello straordinario mondo di BG LIFT.

The technological innovation by BG LIFT that makes your work unique and advanced

Move on to the next level of DNA, discover the know-how of BG LIFT compact crawler cranes. An exclusive technology available to you every day at work, designed by the parent company’s engineering team to solve the typical issues encountered by those who use these machines for their profession, in a brilliant, safe and qualitative way. Evaluate all the technological solutions built into our products and enter the extraordinary world of BG LIFT.



1


2/3



4


5

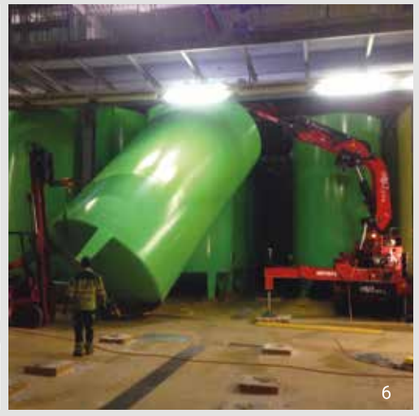
6


7

1. DESIGN EVOLUTO
Il progetto estetico made in Italy delle gru serie CWE è l’involucro funzionale di un grande progetto tecnologico.

2. RAPIDE, CON MOVIMENTI MILLIMETRICI
Affidabili, dolci e rapide nei movimenti garantiscono posizionamenti estremamente precisi.

3. COMANDI ERGONOMICI
Gestione intuitiva e facilmente accessibile per ridurre lo stress dell’operatore anche in situazioni estreme.

4. BG CONNECT
Con il sistema di connessione remota BG Connect è possibile eseguire diagnostica, modificare parametri, personalizzare i movimenti della macchina e aggiornare il software da remoto.

1. ADVANCED DESIGN
The aesthetic design made in Italy of the CWE crane is the functional envelope of a large technological project.

2. FAST, WITH MILLIMETRIC MOVEMENTS
Reliable, smooth and quick movements guarantee extremely precise positioning.

3. ERGONOMIC CONTROLS
Intuitive management easily accessible to reduce operator stress even in extreme situations.

4. BG CONNECT
With the BG Connect remote connection system, you can perform diagnostics, modify parameters, customize machine movements and update software remotely.

5. AUTODIAGNOSI CONTINUA
Autodiagnosi continua delle condizioni operative della macchina con sistema di geolocalizzazione avanzata, notifiche Push dello stato e diagnosi avanzata degli errori e dei guasti.

6. CONTROLLO ELETTRONICO DELLA STABILITÀ
Il Sistema elettronico di controllo integrato della stabilità, consente alla gru di adeguare automaticamente la propria capacità di carico in funzione della posizione di ogni stabilizzatore.

7. MOTORI DI ULTIMA GENERAZIONE
Alimentazioni con motori diesel di ultima generazione, unità elettriche con alimentazione da rete o batterie al litio ecosostenibili con ricarica rapida.

5. CONTINUOUS SELF-DIAGNOSIS
Continuous self-diagnosis of machine operating conditions with advanced geolocation system, push status notifications and advanced errors and faults diagnosis.

6. ELECTRONIC STABILITY CONTROL
The integrate electronic stability control system allows the crane to automatically adjust its load capacity according to the position of each outriggers.

7. LATEST GENERATION ENGINES
Power supplies with the latest generation of diesel engines, power units with mains power supply.


8


9


9


11

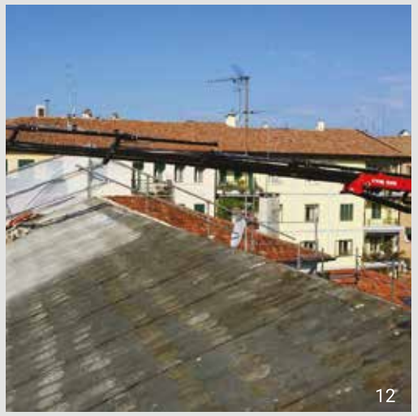
12


8


9


10

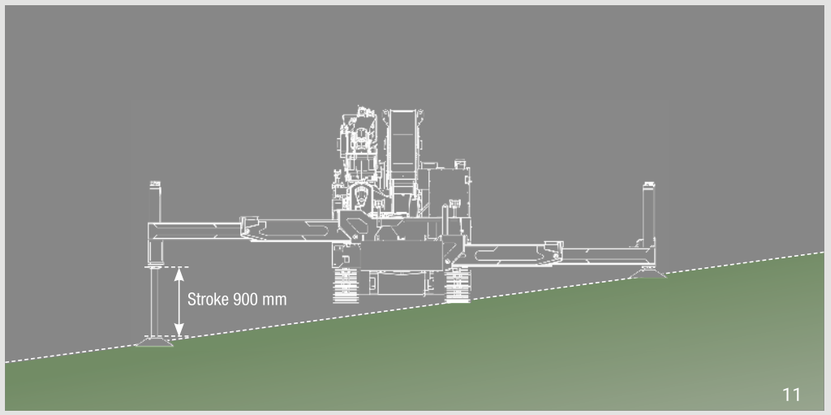

11

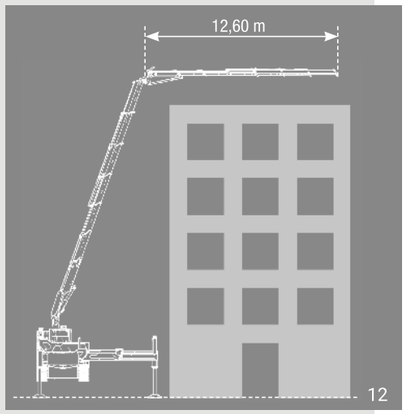

12

8. BARICENTRO BASSO E ANGOLI DI ATTACCO
Il baricentro basso semplifica gli spostamenti sui terreni difficili. Mentre gli ampi angoli di attacco facilitano il carico/scarico da rampe di ogni genere.

9. OTTIMIZZATA PER USO ESTERNO
Gru ottimizzata per uso esterno in terreni difficili e all'interno di spazi ridotti.

10. CESTELLI PORTA OPERATORI CE
Le nostre gru possono essere equipaggiate con una vasta gamma di cestelli porta operatore conformi alla normativa di riferimento.

8. LOW CENTRE OF GRAVITY AND GROUND CLEARANCE ANGLE
The low centre of gravity simplifies movement on difficult terra n. While the wide ground clearance angle facilitate loading-unloading from ramps of all kinds.

9. OPTIMISED FOR OUTDOOR USE
Optimised far outdoor use in difficult terrain and in narrow spaces.

10. OPERATORS BASKETS CE
Our cranes can be equipped with a wide range of operator baskets that comply with the reference standard.

11. STABILIZZAZIONE IN PENDENZA
Gli stabilizzatori delle gru CWE 525, con il sistema a traverse incrociate, conferiscono al basamento della gru un incomparabile resistenza torsionale mantenendo estremamente compatte le dimensioni di ingombro in assetto di trasferimento. I cilindri di stabilizzazione, robusti con corsa maggiorata, facilitano la tenuta della gru su terreni fortemente scoscesi.

12. GESTIONE DEL CARICO
Un largo impiego di acciai speciali ad alto limite di snervamento come lo STRENX 1300, consente di contenere il peso a vantaggio delle prestazioni, soprattutto nelle portate più esterne in punta al JIB.

11. SLOPING STABILIZATION
The outriggers of CWE 525 Range, provided with cross beams system, confer to the crane chassis an incomparable torsion resistance always keeping extremely compact the machine dimensions in rest position. The outriggers cylinders, solid with extended stroke, simplify the crane endurance on strongly steep grounds.

12. LOAD MANAGEMENT
A large Employment of high enervation limit special steels, such as STRENX 1300, allow to limit the weight in order to take advantage of the performance; especially with more external loads on the top of the Jib.

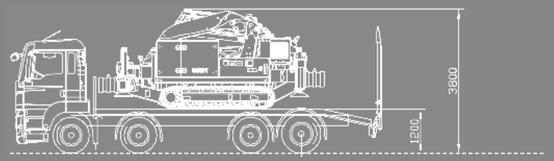

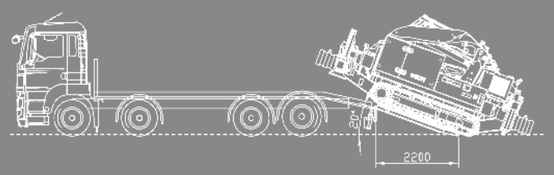

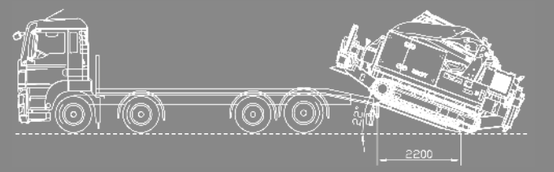

13



13

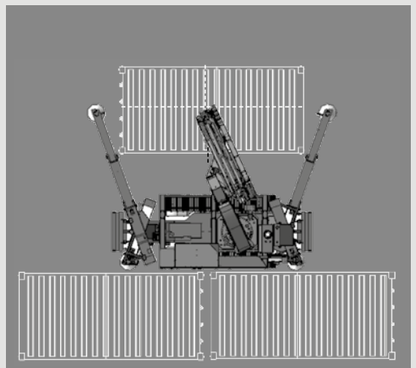

14

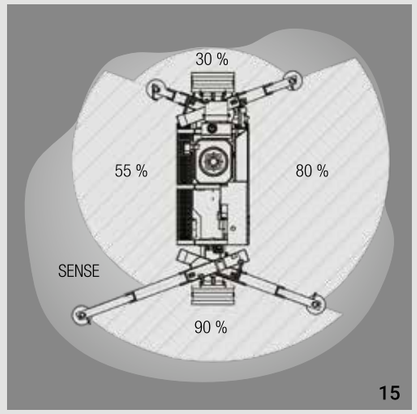

15



15



14



16

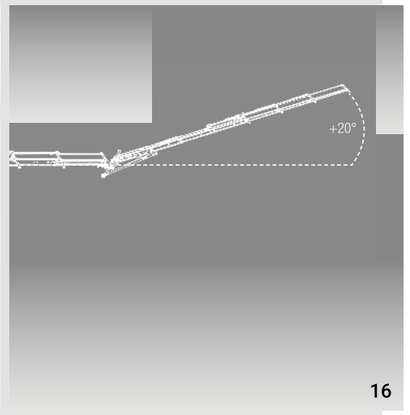

16

13. TRASPORTO
Gli ampi angoli d'attacco consentono di caricare la macchina su autocarri anche con rampe corte. Facilitando le manovre e ottimizzando i tempi di carico.

14. PRESTAZIONI A CORTO RAGGIO
Le gru CWE 525 è costruita con baricentri molto bassi, i quali, uniti alla geometria delle traverse incrociate, consentono di sviluppare la piena potenza ed abbracciare carichi pesanti e voluminosi (Macchine utensili e altro) operando a ridosso degli stessi in spazi ed altezze contenute.

13. TRANSPORT
The generous ground clearance angle permit to load the machine as well on truck with short ramps; simplifying the manoeuvres and optimizing loading time.

14. "SHORT RAY" PERFORMANCE
CWE 525 is Built with very low barycentres which, combined to the Cross Beams Geometry, Permit to develop the full power and cover heavy and voluminous loads (Machines Tools and other) operating close to the load in reduced spaces and heights.

15. STABILITÀ CON LIMITAZIONE DEL CARICO (SENSE)
Il Sistema di controllo integrato consente alla gru infinite possibilità di stabilizzazione adeguando automaticamente il limitatore di carico alla situazione determinata dalla posizione di ogni stabilizzatore consentendo all'operatore di lavorare in sicurezza, e nel contempo, impostando configurazioni fino ad ora impensabili.

16. ANGOLO POSITIVO PER ACCESSI DIFFICILI (JOL)
Il secondo braccio articolato telescopico ed il Jib idraulico telescopico hanno un'operatività angolare rispettivamente di 15° e di 20° al di sopra dell'allineamento orizzontale del braccio. Tale soluzione consente di operare all'interno di edifici con la possibilità di superare ostacoli come travi, soppalchi e portoni.

15. LOAD LIMIT STABILITY (SENSE)
The integrated control system give to the Crane infinite Stabilization possibilities, Automatically upgrading the load limiting device to the situation determined by the position of each outriggers; permitting the operator to completely work in safety conditions and, simultaneously, setting configurations unthinkable until today.

16. POSITIVE ANGLE FOR HARD ACCESS
The second Articulated Telescopic Boom and the Hydraulic Jib have angular operating system respectively of 15° and 20° Over the Horizontal alignment of the boom. This situation allow to operate inside buildings and give the possibility to overcome obstacles such as lofts, front door and Beams.

ARTW: ALWAYS READY TO WORK
Telaio ad “X” che consente di lavorare con gli stabilizzatori in sagoma e l’ingombro al minimo.

SSC: SMART STABILITY CONTROL
Sistema elettronico di controllo della stabilità. Adeguamento automatico della propria capacità di carico in funzione della posizione di ogni stabilizzatore.

ETD: EASY TO DRIVE
Si stabilizza e lavora in terreni scoscesi.

JRTU: JIB READY TO USE
Jib richiuso sotto il braccio principale sempre operativo.

JOL: JIB OVER LINE
Jib a + 20°, per scavalcare gli ostacoli.

NLR: NO LIMITS ROTATION
Rotazione infinita senza ingombri grazie al braccio libero da zavorre.

EFUC: EVERY FUNCTION UNDER CONTROL
Il radiocomando con display per il controllo integrato, visualizza in tempo reale tutti i parametri.

EEAA: ELECTRIC ENGINE ALWAYS ALLOWED
Motore elettrico trifase 15 kW con inverter 400 V.

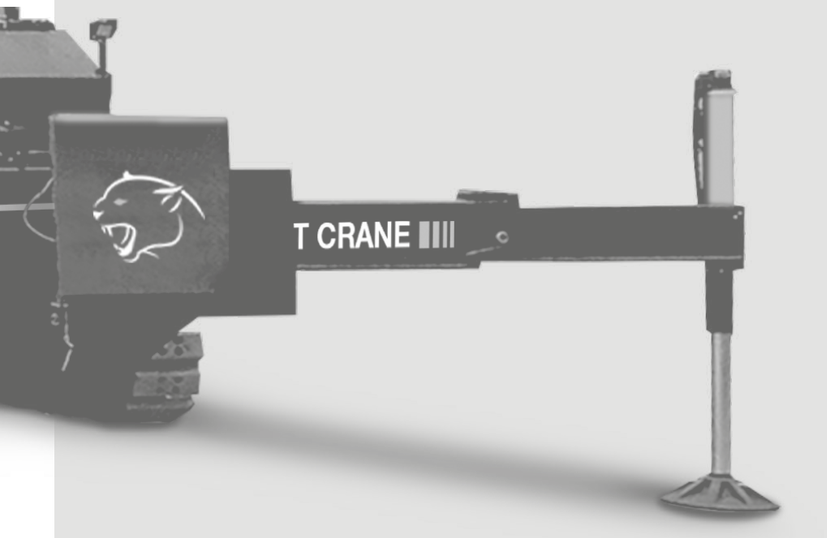

ARTW: ALWAYS READY TO WORK
“X” frame that allows you to work with the stabilizers in shape and the footprint to a minimum.

SSC: SMART STABILITY CONTROL
Electronic stability control system. Allows the crane to automatically adjust its load capacity according to the position of each stabilizer.

ETD: EASY TO DRIVE
It can stabilize and work in steep terrain.

JRTU: JIB READY TO USE
Jib closed under the main arm always operational.

JOL: JIB OVER LINE
Jib at + 20°, to climb over obstacles.

NLR: NO LIMITS ROTATION
Infinite rotation without clutter thanks to the ball-free boom.

EFUC: EVERY FUNCTION UNDER CONTROL
The remote control with display for integrated control displays all the parameters in real time.

EEAA: ELECTRIC ENGINE ALWAYS ALLOWED
15 kW three-phase electric motor with 400 V inverter.

CWE525

SCOPRI I DETTAGLI DI PRODOTTO

SCAN ME PRODUCT DETAILS

CWE525 6S

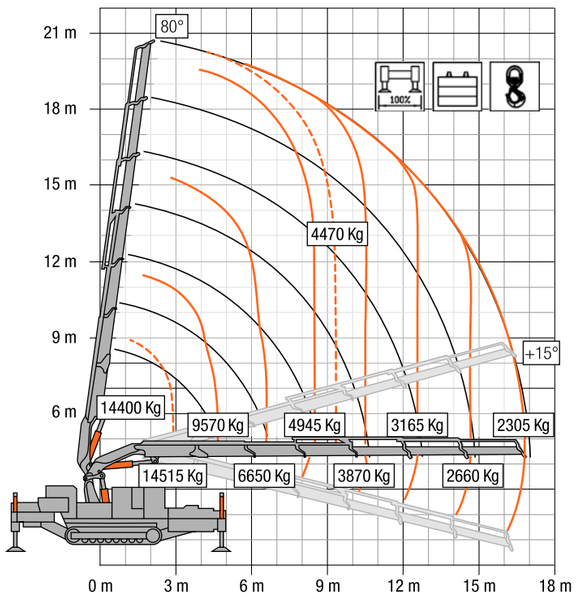

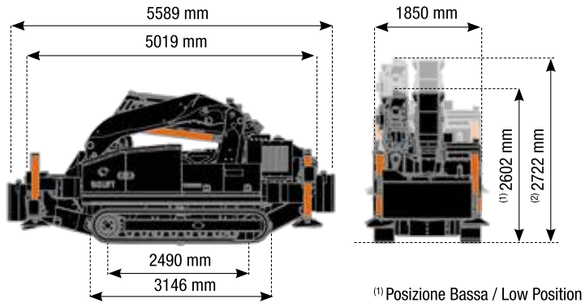

(1) Posizione Bassa / Low Position
(2) Posizione Alta / High Position

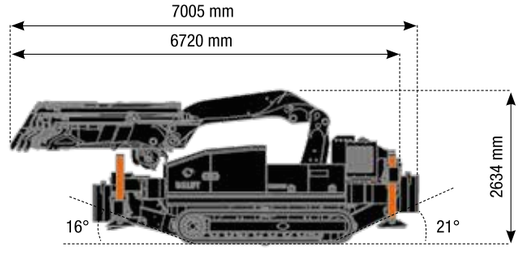

CWE525 6S + Jib 6S HD

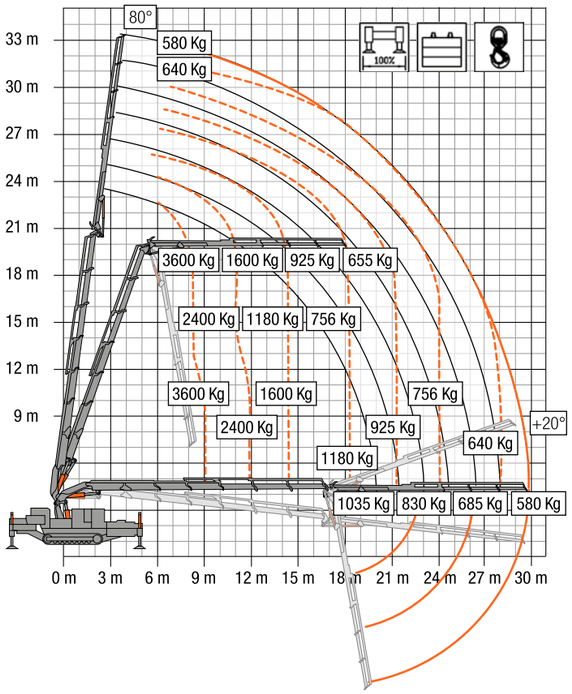

CWE525 + Cestello/Basket

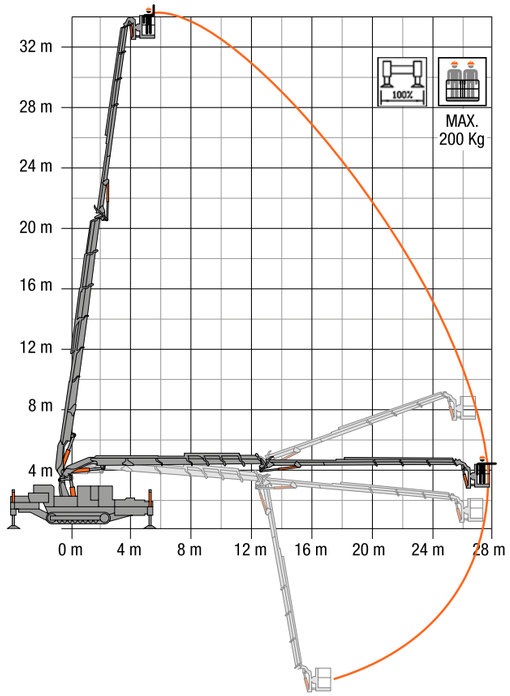

	Capacità di sollevamento / Lifting capacity: 14525 kg
	Raggio massimo di lavoro / Maximum working radius: 29,40 m
	Altezza massima di sollevamento con jib idraulico (dal terreno) Maximum lifting height with hydraulic Jib (from the ground): 32,50 m
	Altezza massima di sollevamento (sotto terra) Maximum lifting height (underground-winch): - 83,50 m
	Dimensioni / Dimensions (H x W x L): 2,61 x 1,85 x 5,07 m
KG	Peso (esclusi accessori) / Weight (excluding accesories): 13200 kg



CWE 525. Alte performance in poco spazio.

Un progetto esclusivo del Team di ricercatori di BG LIFT, realizzato con i migliori materiali e tecnologie d'avanguardia. Il miglior connubio possibile tra potenza e prestazioni abbinato ad una compattezza fino ad ora inimmaginabile. Le contenute dimensioni, unite ad una manovrabilità con movimenti millimetrici, consentono di operare in spazi estremamente ristretti, normalmente preclusi a gru di pari categoria.

Tecnologie: Every Function Under Control / No Limits Rotation Always Ready to Work / Easy To Drive / Load & Transport /Jib Over Line / Electric Engine Always Allowed

CWE 525. High Performance in Tight Space.

An Exclusive Project of BG LIFT Engineers Team, realized with best materials and Hi-Tech Technologies. The best possible union between Power and Performance combined to an incredible Compactness, unimaginable until today. The light dimensions and the millimetric movements manoeuvrability allow to operate in extremely Narrow spaces, normally inaccessible to other cranes of the same class.

Technologies: Every Function Under Control / No Limits Rotation Always Ready to Work / Easy To Drive / Load & Transport /Jib Over Line / Electric Engine Always Allowed

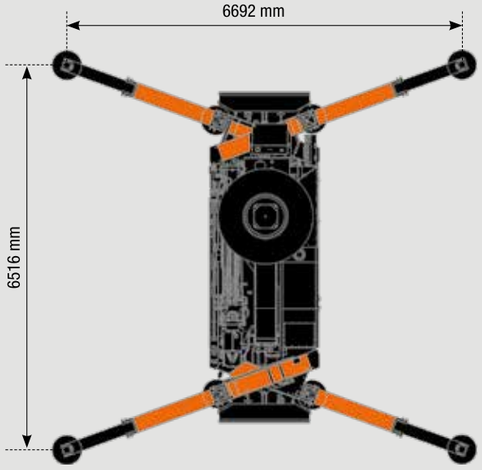



I dati tecnici possono essere modificati senza preavviso / Technical data can be modified without prior notice

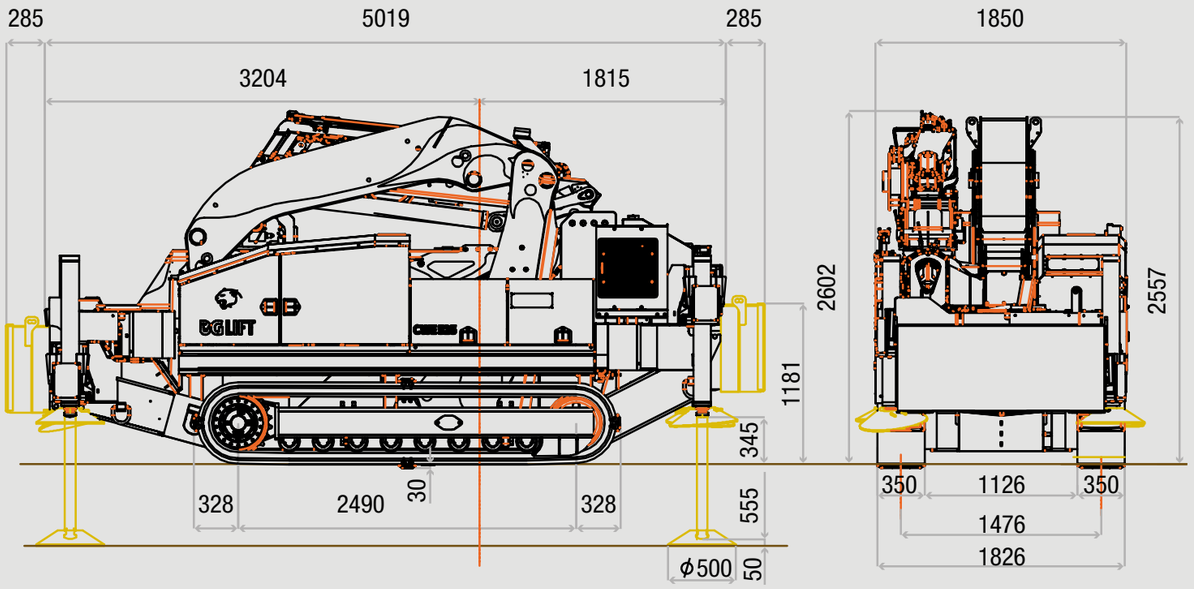

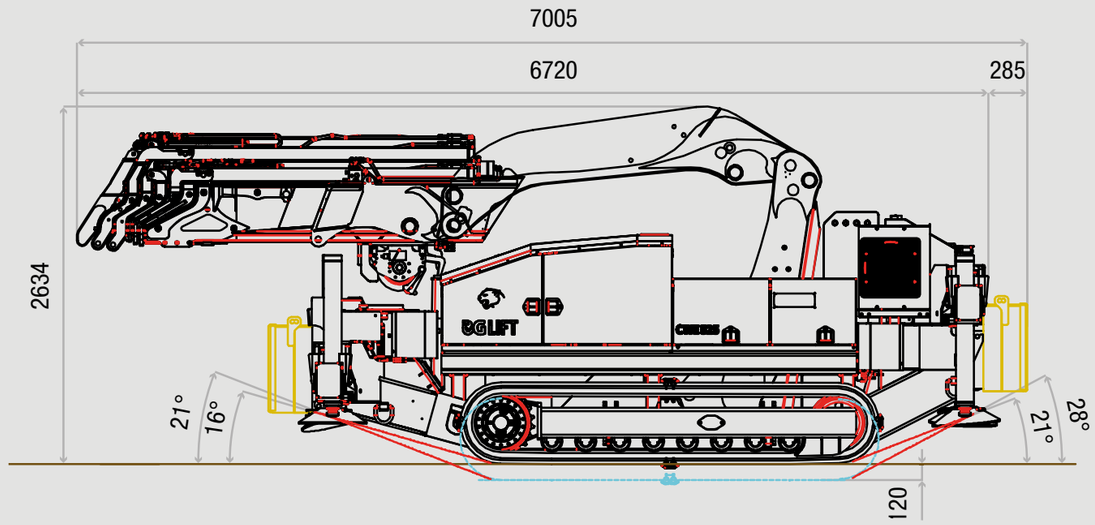

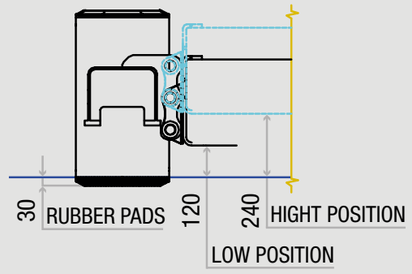

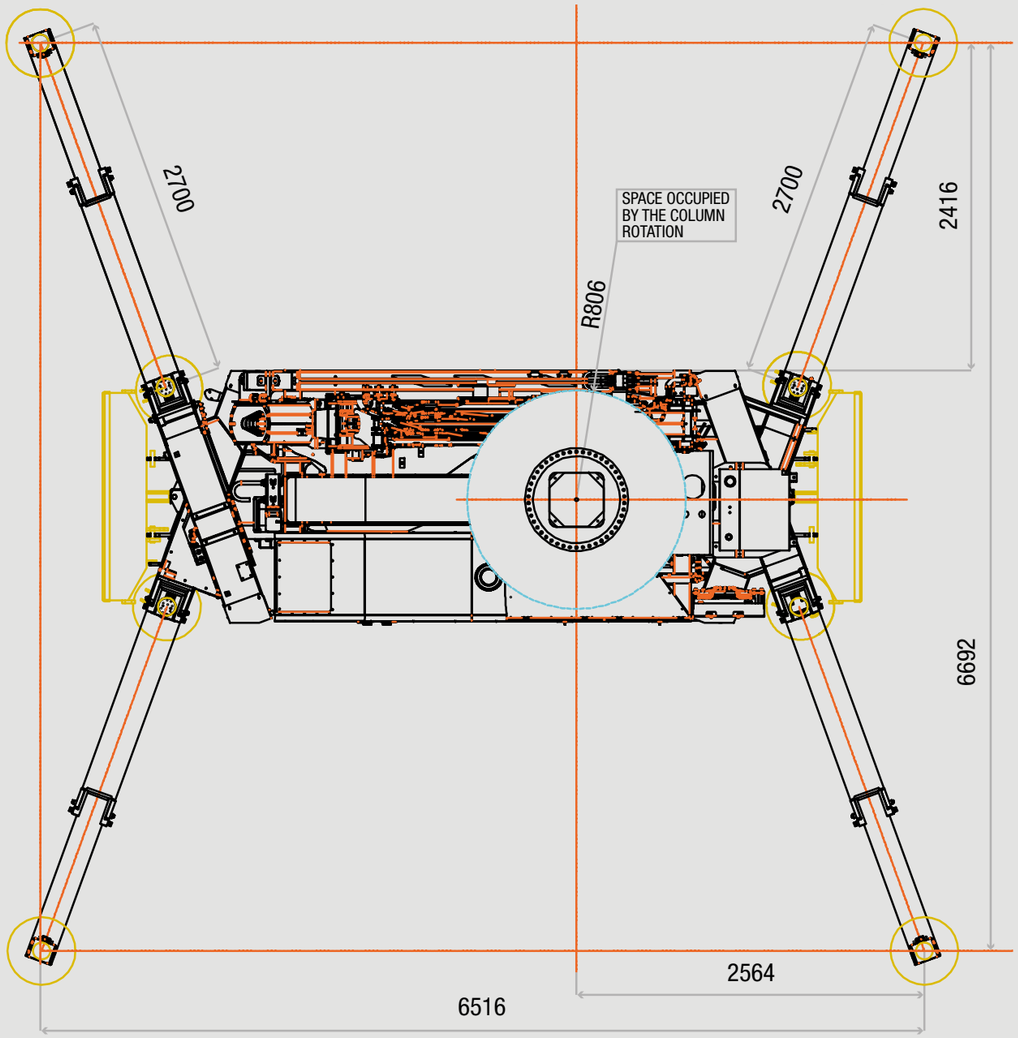

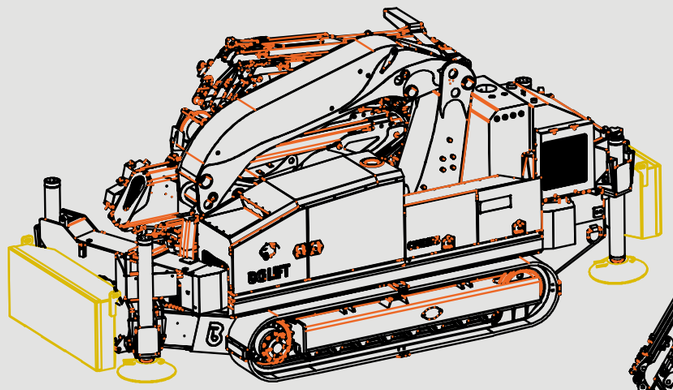

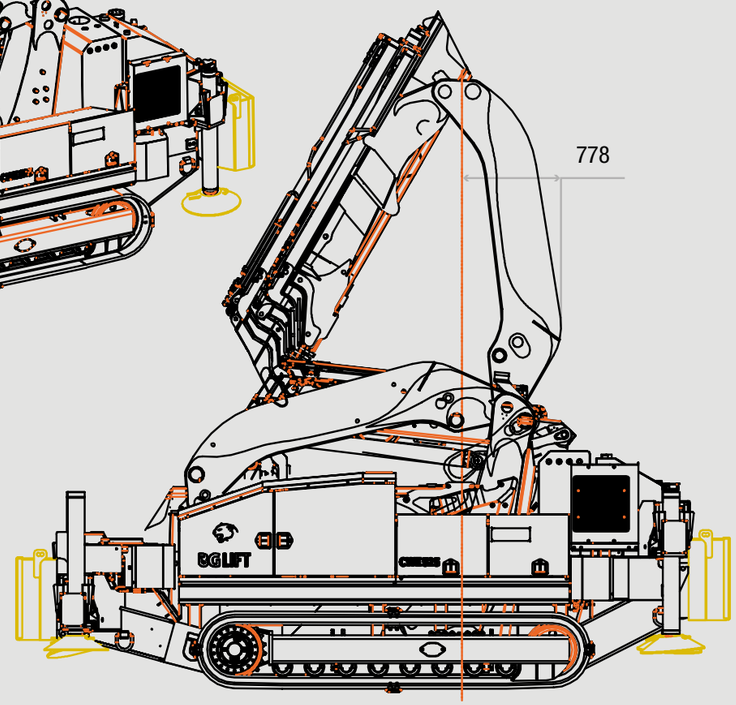

I dati tecnici possono essere modificati senza preavviso / Technical data can be modified without prior notice



CWE525

Caratteristiche tecniche
Technical Specifications

Carico massimo gru/Max capacity:	14515 Kg/3,01 m
Raggio massimo di lavoro/Max outreach:	16,85 m
+Jib Altezza massima braccio con Jib (optional) Max outreach with Jib (optional):	29,40 m
Altezza massima braccio/Max hook height:	20 m
+Jib Altezza massima braccio con Jib (optional) Max hook height with Jib (optional):	32,50 m
Angolo di rotazione/Slewing angle: Velocità di rotazione/Rotation speed:	Continuo/Continuous 1,5 rpm
Verricello (optional)/Winch (optional): Tiro in diretta/First layer pull | Lunghezza fune /Rope lenght Velocità in tiro diretto/Speed in direct pull	 1900 Kg | 90 m 50 m/min
Radiocomando: Radio remote control:	Scanreco Can-Bus + LCD Display
Limitatore di carico: Stability control:	Elettronico Electronic
Stabilizzazione: Stability system:	Controllato da Cpu Cpu controlled
Peso degli elementi/Weights: Gru standard/Standard crane | Jib (6S) Motore elettrico/Electric motor | Verricello/ Winch Zavorra mobile/Mobile ballast (Pick and Carry)	13200 Kg | 1000 Kg 200 Kg | 250 Kg 3800 Kg
Trazione carro cingolato/Trasmission Portata/Scope | Pressione /Pressure | Velocità/Speed Grado di pendenza massimo/Max slope degree Pressione massima sul terreno/Max pressure on the ground	Moto-riduttore/Moto-reducer 160 l/min | 225 bar | 1,2-2,2 Km/h 25° 1,05 Kg/cm²
Motore termico/Thermal Engine: Potenza massima/Max power| Coppia massima/Max torque Capacità del serbatoio/Tank capacity	Stage 5 55 Kw - 74,8 Hp | 291 Nm 75 l

Dotazioni standard
Equipement standard

- Radiocomando Scanreco con display per ogni funzione del carro, Stabilizzatori e Gru / Scanreco radio remote control with display for crawler, chassis and crane function
- Rotazione continua / Continuous rotation
- Biella e forcella su ogni articolazione della gru
Links on all the crane articulations
- Scambiatore di calore a velocità variabile
Variable speed oil fan cooler
- Predisposizione per il verricello / Predisposition for winch installation
- Predisposizione per il Jib / Predisposition for Jib Installation
- Sistema di controllo a variazione continua degli stabilizzatori
Outriggers continuous variations
- Sistema di controllo / Control system
- Zavorre amovibili / Removable ballast
- Avanzamento cingoli a 2 velocità
Two speed crawler translation
- Acceleratore dei giri motore / Engine manual rpm increment
- N° 4 attacchi per il sollevamento / N° 4 lifting connections
- N° 4 piastre amovibili per stabilizzatori
N° 4 removable outriggers plates
- Limitatore di carico elettronico / Electronic limiting device
- Autodiagnosi / Auto diagnosti
- SENSE Stability Sistem
- Colore gru / Crane color: nero / black RAL 9005
- Colore carro / Crawler color: nero / black RAL 9005
- Normativa di riferimento EN 12999 / According to EN 12999

Optional
Optional Equipment

- Jib idraulico con operatività fino a 200°
Hydraulic Jib with opening up to 200°
- Connessione idraulica rapida Quick-Faster
Quick-faster hydraulic connection
- Capacità del verricello 1900 Kg / 1900 Kg winch capacity
- Funzioni idrauliche aggiuntive all'estremità del jib con avvolgitubo
Hydraulic line for accessorize to the end of the jib
- Prolunghe manuali / Manual extensions
- Ganci Ribassati / Lowered hook connections
- Attacchi ribassati per ventose per vetro
Lowered connections for vacuum glass lifters
- Cestelli porta operatore CE con capacità 2 persone
Two man capacity baskets CE
- Verricello a tiro diretto fino a 4 tiri / Direct pull winch up to 4th fall
- Ventose per sollevamento vetri / Vacuum glass lifters
- Fari LED di lavoro su braccio principale / Working LED lights on the boom
- Fari LED di lavoro sul carro / Working LED lights on the crawler
- Verricello di traino / Towing winch
- Generatore elettrico / Electric generator
- Cassetta di grande dimensioni amovibile / Removable large box
- Pianale di carico amovibile / Removable loading flat bed
- Un motore elettrico trifase da 15 kW/400V con inverter
Three phases electric engine 15 kW/400V with inverter
- Piastre maggiorate per stabilizzatori / Bigger plates for outriggers
- Luci LED per stabilizzatori / LED lights for outriggers
- Pattini in gomma / Black rubber pads
- Pattini in gomma antitraccia / No marking rubber pads
- Olio Idraulico biodegradabile / Green oil
- RACE
- DLC

I dati tecnici possono essere modificati senza preavviso / Technical data can be modified without prior notice

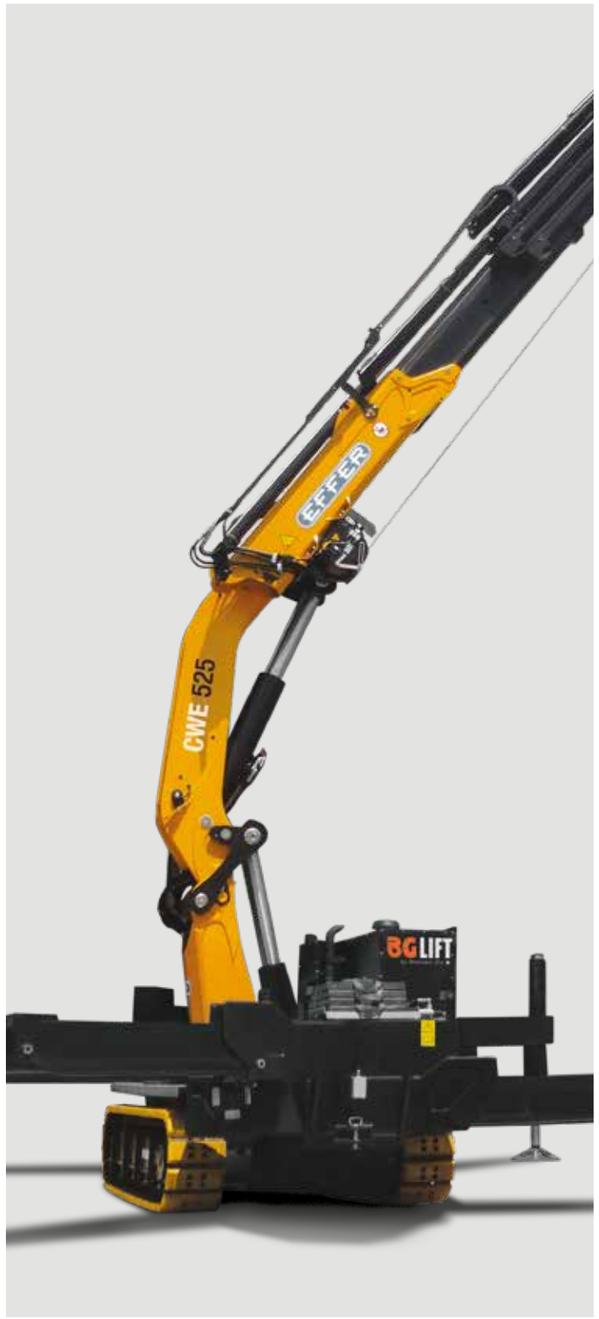



















BG LIFT®

SIMPLE ANSWERS TO COMPLEX LIFTING REQUESTS



ITA / ENG

CWE

GRU CINGOLATA COMPATTA
COMPACT CRAWLER CRANE

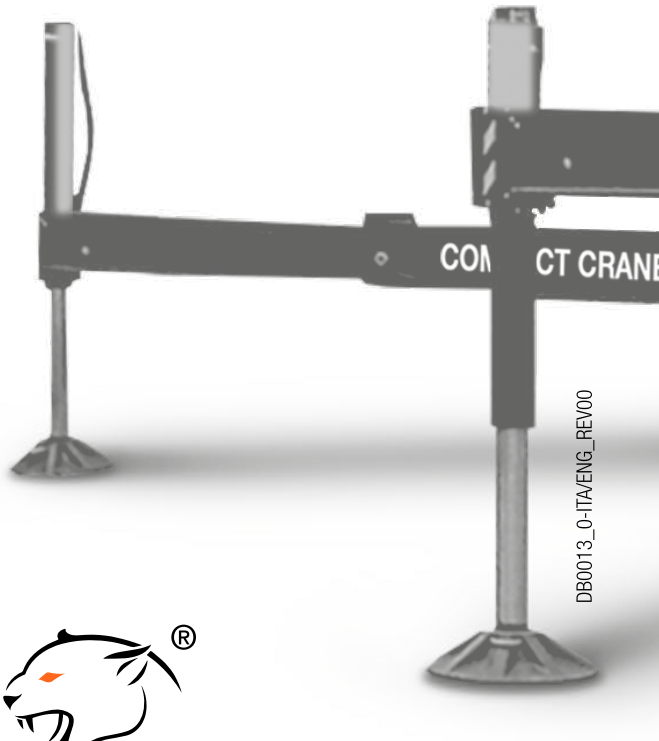

BG LIFT srl
Loc. Policchia, 3
37010 Cavaion Veronese (VR) Italy
Phone: +39 045 8240360
E-mail: info@bglift.com
www.bglift.com

BG LIFT®

SIMPLE ANSWERS TO COMPLEX LIFTING REQUESTS

DB0013_0-ITA/ENG_REV00